STAROSTA OLSZTYŃSKI
Plac Bema 5
10-516 Olsztyn

BI-II.6740.12.9.2016.AS8

Olsztyn, dnia 28 grudnia 2016 r.

URZĄD GMINY KOLNO
Wpł. 30 -12- 2016
Znak Dolz 7137.12.2016 zał.

DECYZJA Nr Kol/9/2016

Na podstawie art. 28, art. 33 ust.1, art. 34 ust.4, art. 36 i art. 82 ust.2 ustawy z dnia 07 lipca 1994r. - Prawo budowlane (Dz.U. Z 2016 r., poz. 290), art.104 ustawy z dnia 14 czerwca 1960 r. - Kodeks postępowania administracyjnego (Dz.U. Z 2016 r., poz.23 z późn. zm.) oraz wniosku z dnia 15 listopada 2016 r. (wpłynął 01 grudnia 2016 r., L.dz. 13492) Pana Henryka Dudy, Wójta Gminy Kolno, reprezentującego Gminę Kolno

zatwierdzam projekt budowlany i udzielam pozwolenia na budowę
dla

Gmina Kolno

Kolno 33

11-311 Kolno

obejmujące :
budowę sieci wodociągowej rozdzielczej wraz z przyłączami na **dz. nr geod. 75, 72/1, 65/1, 67/2, 60/5, 60/13, 60/14, 60/15, 58/1, 58/2 obr. Samławki, gmina Kolno**

projektant : mgr inż. Tomasz Przewoźny
uprawnienia : nr WKP/IS/0580/04, nr WKP/0149/PWOS/04 (w specjalności instalacyjnej w zakresie sieci, instalacji i urządzeń cieplnych, wentylacyjnych, gazowych, wodociągowych i kanalizacyjnych)

z zachowaniem następujących warunków, zgodnie z treścią art. 36 ust. 1 oraz art. 42 ust. 2 i 3 (ustawy z dnia 7 lipca 1994 r. – Prawo budowlane):

1. Szczególne warunki zabezpieczenia terenu budowy i prowadzenia robót:
   1. Wytyczenie obiektów budowlanych w terenie i inwentaryzację powykonawczą należy zlecić jednostce wykonawstwa geodezyjnego.
   2. Roboty budowlane prowadzić zgodnie z zatwierdzonym projektem budowlanym stanowiącym załącznik do niniejszej decyzji pod kierownictwem i nadzorem osób posiadających odpowiednie uprawnienia budowlane.
   3. Przestrzegać ustaleń zawartych w opiniach, warunkach i uzgodnieniach będących częścią zatwierdzonego projektu budowlanego stanowiącego załącznik do niniejszej decyzji.
2. Inwestor jest obowiązany zapewnić objęcie kierownictwa budowy lub określonych robót budowlanych;
3. Kierownik budowy (robót) jest obowiązany:
   1. prowadzić dziennik budowy,
   2. umieścić na budowie, w widocznym miejscu, tablicę informacyjną oraz ogłoszenie zawierające dane dotyczące bezpieczeństwa pracy i ochrony zdrowia, nie dotyczy to obiektów służących obronności i bezpieczeństwu państwa oraz obiektów liniowych,
   3. odpowiednio zabezpieczyć teren budowy.

Wynikających z art. 36 ust. 1 pkt 1-4 oraz art. 42 ust. 1 i 2 ustawy z dnia 07 lipca 1994r. – Prawo budowlane

UZASADNIENIE

W dniu 01 grudnia 2016 r. do Starostwa Powiatowego w Olsztynie wpłynął wniosek Pana Henryka Dudy – Wójta Gminy Kolno, reprezentującego Gminę Kolno o wydanie decyzji o pozwoleniu na budowę sieci wodociągowej rozdzielczej wraz z przyłączami na dz. nr geod. 75, 72/1, 65/1, 67/2, 60/5, 60/13, 60/14, 60/15, 58/1, 58/2 obr. Samławki, gmina Kolno.

Inwestor został wezwany do uzupełnienie wniosku o pozwolenie na budowę pismem z dnia 15 grudnia 2016r. znak: BI-II.6740.12.9.2016.AS8. W wyznaczonym terminie wniosek uzupełniono.

Wniosek oraz projekty budowlane zawierają niezbędne opinie, uzgodnienia i pozwolenia wymagane przepisami szczególnymi.

Obszar oddziaływania obiektu(-ów), o którym mowa w art.28 ust.2 ustawy – Prawo budowlane, obejmuje nieruchomości: 75, 72/1, 65/1, 67/2, 60/5, 60/13, 60/14, 60/15, 58/1, 58/2 obr. Samławki, gmina Kolno. Zgodnie z art. 35 ust. 4 ustawy Prawo budowlane w przypadku spełnienia wymagań określonych w art. 35 ust. 1 oraz w art. 32 ust. 4 Prawa budowlanego właściwy organ nie może odmówić wydania decyzji o pozwoleniu na budowę. W związku z powyższym orzeczono jak w sentencji decyzji.

Od decyzji przysługuje odwołanie do Wojewody Warmińsko-Mazurskiego za moim pośrednictwem w terminie 14 dni od dnia jej doręczenia.

Od decyzji przysługuje odwołanie do Wojewody Warmińsko-Mazurskiego za moim pośrednictwem w terminie 14 dni od dnia jej doręczenia.

ADNOTACJA DOTYCZĄCA OPŁATY SKARBOWEJ:
Podlega wyłączeniu od obowiązku uiszczenia opłaty skarbowej.

z up. STAROSTY OLSZTYŃSKIEGO
Grzegorz Wieczorek
Dyrektor Wydziału
Budownictwa i Inwestycji

Decyzję otrzymują :

1) Gmina Kolno, Kolno 33, 11-311 Kolno (+2 egz. proj. bud.)
2) Uniwersytet Warmińsko-Mazurski
3) Paweł Goździowski
4) Skarb Państwa
5) Mirosław i Hildegarda Więcek
6) Wiesław i Krystyna Mieszkowscy
7) Jan i Ewa Szarlewscy
8) Ryszard i Łucja Flak

do wiadomości :

9) PINB w Olsztynie, ul. Kasprowicza 1, 10 – 219 Olsztyn (+ 1 egz. proj. bud.)
10) a/a (+ 1 egz. proj. bud.)

POUCZENIE:

1. Inwestor jest obowiązany zawiadomić o zamierzonym terminie rozpoczęcia robót budowlanych, na które jest wymagane pozwolenie na budowę, właściwy organ nadzoru budowlanego (PINB w Olsztynie) oraz projektanta sprawującego nadzór nad zgodnością realizacji budowy z projektem, dołączając na piśmie:
   1) oświadczenie kierownika budowy (robót) stwierdzające sporządzenie planu bezpieczeństwa i ochrony zdrowia oraz przyjęcie obowiązku kierowania budową (robotami budowlanymi), a także zaświadczenie, o którym mowa w art. 12 ust. 7 ustawy – Prawo budowlane,
   2) w przypadku ustanowienia nadzoru inwestorskiego – oświadczenie inspektora nadzoru inwestorskiego stwierdzające przyjęcie obowiązku pełnienia nadzoru inwestorskiego nad danymi robotami budowlanymi, a także zaświadczenie, o którym mowa w art. 12 us. 7 ustawy – Prawo budowlane,
   3) informację zawierającą dane zamieszczone w ogłoszeniu, o którym mowa w art. 42 ust. 2 pkt 2 ustawy – Prawo budowlane.

2. Do użytkowania obiektu budowlanego, na którego budowę wymagane jest pozwolenie na budowę, można przystąpić po zawiadomieniu właściwego organu nadzoru budowlanego o zakończeniu budowy, jeżeli organ ten, w terminie 14 dni od dnia doręczenia zawiadomienia, nie zgłosi sprzeciwu w drodze decyzji (art. 54 ust. Prawo budowlane). Przed przystąpieniem do użytkowania obiektu budowlanego inwestor jest obowiązany uzyskać decyzję o pozwoleniu na użytkowanie, jeżeli na budowę obiektu budowlanego jest wymagane pozwolenie na budowę i jest on zaliczony do kategorii: V, IX-XVI, XVII (z wyjątkiem warsztatów rzemieślniczych, stacji obsługi pojazdów, myjni samochodowych i garaży do pięciu stanowisk włącznie), XVIII (z wyjątkiem obiektów magazynowych: budynki składowe, chłodnie, hangary i wiaty, a także budynków kolejowych: nastawnie, podstacje trakcyjne, lokomotywownie, wagonownie, strażnice przejazdowe i myjnie taboru kolejowego), XX, XXII (z wyjątkiem placów składowych, postojowych i parkingów), XXIV (z wyjątkiem stawów rybnych), XXVII (z wyjątkiem jazów, wałów przeciwpowodziowych, opasek i ostróg brzegowych oraz rowów melioracyjnych), XXVIII-XXX (zob. art. 55 ust. 1 pkt 1 ust. Prawo budowlane).

3. Inwestor może przystąpić do użytkowania obiektu przed wykonaniem wszystkich robót budowlanych pod warunkiem uzyskania pozwolenia na użytkowanie wydanego przez właściwy organ nadzoru budowlanego (art. 55 ust. 1 pkt 3 ust. Prawo budowlane).

4. Inwestor zamiast dokonania zawiadomienia o zakończeniu budowy może wystąpić z wnioskiem o wydanie decyzji o pozwoleniu na użytkowanie (art. 55 ust 2 ust. Prawo budowlane

L. dz. 13492/2016
Sprawę prowadzi: Adam Sobczak , tel. 89 521 05 12 (poniedziałek - piątek w godz. 9.00-13.00, p. 228)

STAROSTA OLSZTYŃSKI
Plac Bema 5
10-516 Olsztyn

Niniejszy załącznik Nr 1 stanowi integralną część postanowienia / decyzji Nr Kol/3/2016 Starosty Olsztyńskiego z dnia 28.12.2016 Nr BI-II.6740.12.3.2016.AS8
z up. STAROSTY OLSZTYŃSKIEGO
Grzegorz Wiszczorek
Dyrektor Wydziału Budownictwa i Inwestycji

PRZEDSIĘBIORSTWO PRODUKCYJNO – USŁUGOWO – HANDLOWE

>> P R O X I M A <<

Spółka z o.o.

64-800 CHODZIEŻ, UL. MŁYŃSKA 3, TEL.67/2822-898, FAX 67/2827687, NIP 764-010-42-84

PRACOWNIA PROJEKTOWA

ROK ZAŁOŻENIA 1974

DECYZJA UAN - 834/35/88 GŁÓWNEGO ARCHITEKTA WOJEWÓDZKIEGO W PILE

e-mail: proxima@tak.pl

NR UMOWY
z dn. 27.06.2016 r.

NR ARCHIWALNY
8/16

ZAMAWIAJĄCY Gmina Kolno
Kolno 33
11-311 Kolno

BRANŻA sieci sanitarne

STADIUM OPRAC. projekt budowlany + informacja dot. bezpieczeństwa i ochrony zdrowia

OBIEKT/TEMAT Budowa sieci wodociągowej rozdzielczej wraz z przyłączami w miejscowości Samławki, gm. Kolno

JEDNOSTKA 281408-2 – Kolno
Obręb 0007 - Samławki,
działki nr 75; 72/1; 65/1; 67/2; 60/5; 60/13; 60/14; 60/15; 58/1; 58/2.

KATEGORIA OBIEKTU BUDOWLANEGO XXVI

NAZWY I KODY CPV – 45100000-8 – Przygotowanie terenu pod budowę
CPV – 45200000-9 – Roboty budowlane w zakresie wznoszenia kompletnych obiektów budowlanych lub ich części oraz roboty w zakresie inżynierii lądowej i wodnej
CPV – 45200000-9 – Roboty podziemne, przekraczanie przeszkód

Stanowisko	Imię i nazwisko	Podpis
Projektant - instalacje i sieci sanitarne	mgr inż. Tomasz Przewoźny nr uprawnień WKP/0149/PWOS/04	mgr inż. TOMASZ PRZEWOŹNY upr. bud. do projektowania i kierowania robotami budowlanymi bez ograniczeń w specjalności instalacyjnej w zakresie sieci, instalacji i urządzeń cieplnych, wentylacyjnych, gazowych, wodociąg. i kanaliz. WKP/0149/PWOS/04
Projektant sprawdzający	inż. Ryszard Rozwadowski nr uprawnień WKP/0151/PWOS/12	inż. RYSZARD ROZWADOWSKI WKP/0151/PWOS/12
Kierownik pracowni	Zenon Przewoźny	

Chodzież, 26 wrzesień 2016 r.

Plac Bema 5
10-516 Olsztyn
-4-

Zawartość opracowania branży sanitarnej

Strona tytułowa str.1
Zawartość opracowania str.2
Oświadczenie projektanta i sprawdzającego str.4
Uprawnienia i zaświadczenia projektanta i sprawdzającego str.6
Opis techniczny do projektu budowlanego str.10
1. Podstawa opracowania, dane wyjściowe str.10
2. Przedmiot i zakres opracowania str.10
3. Stan istniejący zagospodarowania terenu str.10
4. Projektowane zagospodarowanie terenu oraz zestawienie długości str.15
5. Dane informujące, czy działka lub teren, na którym jest projektowany obiekt budowlany, są wpisane do rejestru zabytków oraz czy podlegają ochronie na podstawie ustaleń miejscowego planu zagospodarowania przestrzennego str.15
6. Dane określające wpływ eksploatacji górniczej na działkę lub teren zamierzenia budowlanego, znajdującego się w granicach terenu górniczego str.15
7. Informacje i dane o charakterze i cechach istniejących i przewidywanych zagrożeń dla środowiska oraz higieny i zdrowia użytkowników projektowanych obiektów budowlanych i ich otoczenia w zakresie zgodnym z przepisami odrębnymi str.15
8. Wpływ inwestycji na środowisko str.16
9. Obszar oddziaływania obiektu str.16
10. Przyjęte rozwiązania projektowe str.16
11. Uwagi końcowe str.21
12. Program gospodarki odpadami str.22

Informacja dotycząca bezpieczeństwa i ochrony zdrowia str.24

Wykaz uzyskanych decyzji i uzgodnień

- Uzgodnienie wydane przez Wójta Gminy Kolno dotyczące lokalizacji projektowanej sieci wodociągowej w działce o nr geodezyjnym 75 stanowiącej drogę str.27
- Uzgodnienie dotyczące lokalizacji sieci wodociągowej w działce o nr 67/2 obręb Samławki stanowiącej własność Skarbu Państwa wydane przez Starostwo Powiatowe w Olsztynie pismem znak GN-III.6853.25.2016 z dnia 16.05.2016 r. str.28
- Warunki techniczne dotyczące podłączenia działek nr 60/15 i 58/2 do sieci wodociągowej w Samławkach wydane przez Zakład Budżetowy „EKOWOD" w Bartoszycach pismem znak KZB.430.1.901.7.2016 z dnia 07.07.2016 r. str.29
- Decyzja Nr 21/16 o ustaleniu lokalizacji inwestycji celu publicznego dla inwestycji budowy sieci wodociągowej wraz z przyłączami w miejscowości Samławki wydana przez Wójta Gminy Kolno dnia 30.08.2016 r. str.30
- Odpis Protokołu Narady Koordynacyjnej nr 698.2016 dotyczący sieci wodociągowej z przyłączami w m. Samławki, gm. Kolno z dnia 13.09.2016 r. str.33
- Uzgodnienie wydane przez Uniwersytet Warmińsko – Mazurski w Olsztynie wydane pismem znak DGN-ZGG.2272.19.2016.TT z dnia 19.09.2016 r. dotyczące lokalizacji projektowanej sieci wodociągowej na działce o nr geodezyjnym 72/1 w Samławkach str.37
- Uzgodnienie projektu sieci wodociągowej rozdzielczej wraz z przyłączami w miejscowości Samławki na działkach nr 75, 72/1, 65/1, 67/2, 60/5, 60/13, 60/14, 60/15, 58/1, 58/2 przez Zakład Budżetowy EKOWOD w Bartoszycach pismem znak ROŚ.413.15.2016 z dnia 04.11.2016 r. str.38

STANISŁAW OLSZEWSKI
Plac Bema 5
10-516 Olsztyn

- Opinia Rzeczoznawcy ds. zabezpieczeń przeciwpożarowych z dnia 07.11.2016 r. (rys. nr 1 Projekt zagospodarowania terenu) str.39

Zestawienie rysunków:

Rys. nr 1 Projekt zagospodarowania terenu 1:1000..... str.39
Rys. nr 2 Profil podłużny sieci wodociągowej $T^{W}{}_{1} - t_{7}$ str.40
Rys. nr 3 Profil podłużny sieci wodociągowej $t_{7} - HP_{poż}$ str.41
Rys. nr 4 Profil podłużny sieci wodociągowej $T_{2} - HP$ str.42
Rys. nr 5 Węzły sieci wodociągowej – schemat..... str.43
Rys. nr 6 Bloki oporowe..... str.44

STAROSTA OLSZTYŃSKI
Plac Bema 5
10-516 Olsztyn
-4-

OŚWIADCZENIE PROJEKTANTA

Stosownie do zapisów art. 20 ust. 4 ustawy z dnia 7 lipca 1994 r. – Prawo Budowlane (tekst jedn. Dz.U. z 2016 r. poz. 290)

oświadczam, iż projekt budowlany:

dla Gminy Kolno

pn. "Budowa sieci wodociągowej rozdzielczej w miejscowości Samławki, gm. Kolno".

został sporządzony zgodnie z obowiązującymi przepisami i zasadami wiedzy technicznej

mgr inż. TOMASZ PRZEBWOZNY
uprawn. bud. do projektowania i kierowania robotami budowlanymi b.o. w specjalności instalacyjnej w zakresie sieci, instalacji i urządzeń cieplnych, wentylacyjnych, gazowych, wodociąg. i kanaliz.
WKP/0148/PWOO/94

Chodzież, 26 wrzesień 2016 r.

STAROSTA OLSZTYŃSKI
Plac Bema 5
10-516 Olsztyn
-4-

OŚWIADCZENIE SPRAWDZAJĄCEGO

Stosownie do zapisów art. 20 ust. 4 ustawy z dnia 7 lipca 1994 r. – Prawo Budowlane (tekst jedn. Dz.U. z 2016 r. poz. 290)

oświadczam, iż projekt budowlany:

dla Gminy Kolno

pn." Budowa sieci wodociągowej rozdzielczej w miejscowości Samławki, gm. Kolno".

został sporządzony zgodnie z obowiązującymi przepisami i zasadami wiedzy technicznej

Chodzież, 26 wrzesień 2016 r.

STAROSTA OLSZTYŃSKI
Plac Bema 5
10-516 Olsztyn
-4-

WIELKOPOLSKA
OKRĘGOWA
IZBA
INŻYNIERÓW
BUDOWNICTWA

OKRĘGOWA KOMISJA KWALIFIKACYJNA

WOIIB-OKK-SPW-7131/32-131/2004

Poznań, dnia 14 czerwca 2004 r.

DECYZJA

Na podstawie art. 24 ust. 1 pkt 2 ustawy z dnia 15 grudnia 2000 r. o samorządach zawodowych architektów, inżynierów budownictwa oraz urbanistów (Dz.U. z 2001 r. Nr 5 poz. 42, z późn. zm.) i art. 12 ust. 3, art.13 ust.1 pkt 1i 2, art. 14 ust.1 pkt 4 ustawy z dnia 7 lipca 1994 r. Prawo budowlane (tekst jednolity: Dz. U. z 2003 r. Nr 207 poz. 2016 z późn. zm.) oraz § 9 ust. 1 rozporządzenia Ministra Gospodarki Przestrzennej i Budownictwa z dnia 30 grudnia 1994 r. w sprawie samodzielnych funkcji technicznych w budownictwie (Dz. U. z 1995 r. Nr 8 poz. 38, z późn. zm.)

PRZEDSIĘBIORSTWO
Produkcyjno-Usługowo-Handlowe
»PROXIMA« Sp. z o.o.
64-800 CHODZIEŻ, ul.Młyńska 3
tel. 282-28-98, fax 28-27-687, tel. kom. 0/502 666 185
NIP 764-010-42-84

Okręgowa Komisja Kwalifikacyjna
nadaje

Panu
Tomaszowi Marcinowi Przewoźnemu
inżynierowi
kierunek: Inżynieria Środowiska
urodzonemu dnia 08 września 1978 r. w Szamocinie

UPRAWNIENIA BUDOWLANE
numer ewidencyjny WKP/0149/PWOS/04

do projektowania i kierowania robotami budowlanymi bez ograniczeń w specjalności instalacyjnej w zakresie sieci, instalacji i urządzeń cieplnych, wentylacyjnych, gazowych, wodociągowych i kanalizacyjnych

Szczegółowy zakres uprawnień jest określony na odwrocie niniejszej decyzji

U Z A S A D N I E N I E

Okręgowa Komisja Kwalifikacyjna Wielkopolskiej Okręgowej Izby Inżynierów Budownictwa w Poznaniu na podstawie protokołów z postępowania kwalifikacyjnego oraz z przeprowadzonego egzaminu, uchwałą Nr 13/OKK/04 z dnia 09 czerwca 2004 r. stwierdziła, że Pan Tomasz Marcin Przewoźny posiada wymagane prawem wykształcenie i praktykę zawodową konieczną do uzyskania uprawnień budowlanych w w/w specjalności i uzyskał pozytywny wynik egzaminu na uprawnienia budowlane.

Pouczenie

Od niniejszej decyzji służy odwołanie do Krajowej Komisji Kwalifikacyjnej Polskiej Izby Inżynierów Budownictwa w Warszawie, za pośrednictwem Wielkopolskiej Okręgowej Izby Inżynierów Budownictwa w Poznaniu w terminie 14 dni od daty jej doręczenia.

Skład orzekający
Okręgowej Komisji Kwalifikacyjnej:

Przewodniczący – mgr inż. Jan Lemański: .....
Członek Komisji – mgr inż. Marian Karcz: .....
Członek Komisji – dr inż. Daniel Pawlicki: .....

WIELKOPOLSKA OKRĘGOWA IZBA INŻYNIERÓW BUDOWNICTWA

mgr inż. TOMASZ PRZEWOŹNY
upr. bud. do projektowania i kierowania robotami budowlanymi b.o. w specjalności instalacyjnej w zakresie sieci, instalacji i urządzeń cieplnych, wentylacyjnych, gazowych, wodociąg. i kanaliz.
WKP/0149/PWOS/04

Zgodność ksera z oryginałem
– stwierdzam –
Chodzież, dnia 26.09.2016 r.

Na podstawie art.12 ust.1 pkt 1,2,3,4 i 5 ustawy Prawo budowlane w związku § 4 ust. 2 rozp. MGPiB Pan Tomasz Marcin Przewoźny jest upoważniony w specjalności instalacyjnej w zakresie sieci, instalacji i urządzeń cieplnych, wentylacyjnych, gazowych, wodociągowych i kanalizacyjnych do:

- projektowania, sprawdzania projektów budowlanych w specjalności objętej niniejszymi uprawnieniami i sprawowania nadzoru autorskiego,
- kierowania robotami budowlanymi
- kierowania wytwarzaniem konstrukcyjnych elementów budowlanych oraz nadzoru i kontroli technicznej wytwarzania tych elementów
- wykonywania nadzoru inwestorskiego
- sprawowania kontroli technicznej utrzymania obiektów budowlanych z zastrzeżeniem art.62 ust. 5 ustawy

bez ograniczeń.

Niniejsze uprawnienia, na podstawie § 4 ust. 4 rozporządzenia MGPiB z dnia 30 grudnia 1994 r. w sprawie samodzielnych funkcji technicznych w budownictwie, stanowią podstawę do sporządzania projektów zagospodarowania działki i terenu w w/w specjalności, jeśli całość problematyki jest przedstawiona w projekcie zagospodarowania działki lub terenu – zgodnie z art. 34 ust. 3b.

PRZEWODNICZĄCY
Okręgowej Komisji Kwalifikacyjnej
Wielkopolskiej Okręgowej Izby Inżynierów Budownictwa

mgr inż. Jan Lemański

Otrzymują:
1. Pan Tomasz Marcin Przewoźny
   ul. Małachowskiego 8a/10
   64-800 Chodzież
2. Okręgowa Rada Izby
3. Główny Inspektor Nadzoru Budowlanego
4. a/a

PRZEDSIĘBIORSTWO
Produkcyjno-Usługowo-Handlowe
»PROXIMA« Sp. z o.o.
64-800 CHODZIEŻ, ul.Młyńska 3
tel. 282-28-98, fax 28-27-637, tel. kom. 0/502 666 185
NIP 764-010-42-84

Zgodność ksera z oryginałem
– stwierdzam –
Chodzież, dnia 26.09.2016

STAROSTA OLSZTYŃSKI
Plac Bema 5
10-516 Olsztyn
«4»

POLSKA
IZBA
INŻYNIERÓW
BUDOWNICTWA

Zaświadczenie

o numerze weryfikacyjnym:

WKP-42R-IDE-NYZ *

Pan Tomasz Marcin Przewoźny o numerze ewidencyjnym WKP/IS/0580/04
adres zamieszkania Rataje ul. Chabrowa 16, 64-800 Chodzież
jest członkiem Wielkopolskiej Okręgowej Izby Inżynierów Budownictwa i posiada wymagane ubezpieczenie od odpowiedzialności cywilnej.
Niniejsze zaświadczenie jest ważne do dnia 2017-07-31.

Zaświadczenie zostało wygenerowane elektronicznie i opatrzone bezpiecznym podpisem elektronicznym weryfikowanym przy pomocy ważnego kwalifikowanego certyfikatu w dniu 2016-07-15 roku przez:

Włodzimierz Draber, Przewodniczący Okręgowej Rady Wielkopolskiej Okręgowej Izby Inżynierów Budownictwa.

(Zgodnie art. 5 ust 2 ustawy z dnia 18 września 2001 r. o podpisie elektronicznym (Dz. U. 2001 Nr 130 poz. 1450) dane w postaci elektronicznej opatrzone bezpiecznym podpisem elektronicznym weryfikowanym przy pomocy ważnego kwalifikowanego certyfikatu są równoważne pod względem skutków prawnych dokumentom opatrzonym podpisami własnoręcznymi.)

Zgodność kserokopii z oryginałem
– stwierdzam –
Chodzież, dnia 26.09.2016 r.

PRZEDSIĘBIORSTWO
Produkcyjno-Usługowo-Handlowe
»PROXIMA« Sp. z o.o.
64-800 CHODZIEŻ, ul.Młyńska 3
tel. 282-28-98, fax 28-27-687, tel. kom. 0/502 666 185
NIP 764-010-42-84

mgr inż. TOMASZ PRZEWOŹNY
upr. bud. do projektowania i kierowania robotami budowlanymi b.o. w specjalności instalacyjnej w zakresie sieci, instalacji i urządzeń cieplnych, wentylacyjnych, gazowych, wodociąg. i kanaliz.
WKP/0149/PWOS/04

* Weryfikację poprawności danych w niniejszym zaświadczeniu można sprawdzić za pomocą numeru weryfikacyjnego zaświadczenia na stronie Polskiej Izby Inżynierów Budownictwa www.piib.org.pl lub kontaktując się z biurem właściwej Okręgowej Izby Inżynierów Budownictwa.

Podpis jest prawidłowy

STAROSTA OLSZTYŃSKI
Plac Bema 5
10-516 Olsztyn
-4-

WIELKOPOLSKA
OKRĘGOWA
IZBA
INŻYNIERÓW
BUDOWNICTWA

OKRĘGOWA KOMISJA KWALIFIKACYJNA

sygn. akt: WOIIB-OKK-SP-SW-0054-0055-21/2012

Poznań, dnia 20 czerwca 2012 r.

DECYZJA

Na podstawie art. 24 ust. 1 pkt 2 ustawy z dnia 15 grudnia 2000 r. o samorządach zawodowych architektów, inżynierów budownictwa oraz urbanistów (Dz. U. z 2001 r. Nr 5 poz. 42, z późn. zm.) i art. 12 ust. 1 pkt 1-5, art.12 ust. 3 i 4, art.13 ust. 1 pkt 1 i 2 oraz ust. 3 i 4, art. 14 ust.1 pkt 4 ustawy z dnia 7 lipca 1994 r. Prawo budowlane (tekst jednolity: Dz. U. z 2010 r. Nr 243 poz. 1623 z późn. zm.) oraz § 23 ust. 1 rozporządzenia Ministra Infrastruktury z dnia 18 maja 2005 r. w sprawie samodzielnych funkcji technicznych w budownictwie (Dz. U. Nr 96 poz. 817) w związku z art. 5 ustawy Prawo budowlane z dnia 28 lipca 2005 r. o zmianie ustawy Prawo budowlane oraz o zmianie niektórych innych ustaw (Dz. U. Nr 163 poz. 1364)

decyzją Okręgowej Komisji Kwalifikacyjnej WOIIB
otrzymuje

Pan
Ryszard Antoni Rozwadowski

inżynier
kierunek: Inżynieria Środowiska
urodzony dnia 07 listopada 1970 r. w Chodzieży

UPRAWNIENIA BUDOWLANE
nr ewidencyjny WKP/0151/PWOS/12

do projektowania i kierowania robotami budowlanymi bez ograniczeń w specjalności instalacyjnej w zakresie sieci, instalacji i urządzeń cieplnych, wentylacyjnych, gazowych, wodociągowych i kanalizacyjnych

UZASADNIENIE

W związku z uwzględnieniem w całości żądania strony, na podstawie art. 107 § 4 K.p.a. odstępuje się od uzasadnienia decyzji. Zakres nadanych uprawnień budowlanych wskazano na odwrocie decyzji.

Pouczenie

1. Podstawą do wykonywania samodzielnych funkcji technicznych w budownictwie stanowi wpis do centralnego rejestru Głównego Inspektora Nadzoru Budowlanego oraz wpis na listę członków właściwej izby samorządu zawodowego.
2. Od niniejszej decyzji służy odwołanie do Krajowej Komisji Kwalifikacyjnej Polskiej Izby Inżynierów Budownictwa w Warszawie, za pośrednictwem Wielkopolskiej Okręgowej Komisji Kwalifikacyjnej Wielkopolskiej Okręgowej Izby Inżynierów Budownictwa w Poznaniu w terminie 14 dni od daty jej doręczenia.

Przewodniczący
Okręgowej Komisji Kwalifikacyjnej WOIIB

dr inż. Daniel Pawlicki

Zgodność kserokopii z oryginałem
– stwierdzam –
Chodzież, dnia 26.09.2016

PRZEDSIĘBIORSTWO
Produkcyjno-Usługowo-Handlowe
»PROXIMA« Sp. z o.o.
64-800 CHODZIEŻ, ul.Młyńska 3
tel. 282-28-98, fax 28-27-687, tel. kom. 0/502 666 185
NIP 764-010-42-84

mgr inż. TOMASZ PRZEWOŹNY
upr. bud. do projektowania i kierowania robotami budowlanymi b.o. w specjalności instalacyjnej w zakresie sieci, instalacji i urządzeń cieplnych, wentylacyjnych, gazowych, wodociąg. i kanaliz.
WKP/0149/PWOS/04

Na podstawie art.12 ust.1 pkt 1-5 oraz art. 13 ust.3 i 4 ustawy Prawo budowlane Pan Ryszard Antoni Rozwadowski jest upoważniony w specjalności instalacyjnej w zakresie sieci, instalacji i urządzeń cieplnych, wentylacyjnych, gazowych, wodociągowych i kanalizacyjnych do:

- projektowania, sprawdzania projektów budowlanych w specjalności objętej niniejszymi uprawnieniami i sprawowania nadzoru autorskiego,
- kierowania budową lub innymi robotami budowlanymi,
- kierowania wytwarzaniem konstrukcyjnych elementów budowlanych oraz nadzoru i kontroli technicznej wytwarzania tych elementów,
- wykonywania nadzoru inwestorskiego,
- sprawowania kontroli technicznej utrzymania obiektów budowlanych

bez ograniczeń.

Zgodnie z § 23 ust.1 rozporządzenia Ministra Infrastruktury z dnia 18 maja 2005 r. w sprawie samodzielnych funkcji technicznych w budownictwie, niniejsze uprawnienia uprawniają do projektowania obiektu budowlanego i kierowania robotami budowlanymi związanymi z obiektem budowlanym, takim jak: sieci, instalacje i urządzenia cieplne, wentylacyjne, gazowe, wodociągowe i kanalizacyjne.

Na podstawie § 3 ust. 1 rozporządzenia Ministra Infrastruktury z dnia 18 maja 2005 r. w sprawie samodzielnych funkcji technicznych w budownictwie, uprawnienia do projektowania bez ograniczeń stanowią podstawę do sporządzania projektów zagospodarowania działki i terenu w w/w specjalności.

Skład orzekający
Okręgowej Komisji Kwalifikacyjnej

Przewodniczący – dr inż. Daniel Pawlicki: .....

Członek Komisji – dr inż. Andrzej Barczyński.....

Członek Komisji – mgr inż. Szczepan Mikurenda:.....

Otrzymują:
1. Pan Ryszard Antoni Rozwadowski
   ul. Wróblewskiego 2, 64-800 Chodzież
2. Okręgowa Rada Izby
3. Główny Inspektor Nadzoru Budowlanego
4. a/a

mgr inż. TOMASZ PRZEWOŹNY
upr. bud. do projektowania i kierowania robotami budowlanymi b.o. w specjalności instalacyjnej w zakresie sieci, instalacji i urządzeń cieplnych wentylacyjnych, gazowych, wodociąg. i kanal.
WKP/0549/PWOS/04

PRZEDSIĘBIORSTWO
Produkcyjno-Usługowo-Handlowe
»PROXIMA« Sp. z o.o.
64-800 CHODZIEŻ, ul.Młyńska 3
tel. 282-28-98, fax 28-27-687, tel. kom. 0/502 666 185
NIP 764-010-42-84

zgodność kopii z oryginałem
– stwierdzam –
Chodzież, dnia 26.09.2016

STAROSTA OLSZTYŃSKI
Plac Bema 5
10-516 Olsztyn
-4-

POLSKA
IZBA
INŻYNIERÓW
BUDOWNICTWA

Zaświadczenie

o numerze weryfikacyjnym:

WKP-P1J-28S-C2J *

Pan Ryszard Rozwadowski o numerze ewidencyjnym WKP/IS/0352/12
adres zamieszkania ul. Wróblewskiego 2, 64-800 Chodzież
jest członkiem Wielkopolskiej Okręgowej Izby Inżynierów Budownictwa i posiada wymagane ubezpieczenie od odpowiedzialności cywilnej.
Niniejsze zaświadczenie jest ważne do dnia 2017-09-30.

Zaświadczenie zostało wygenerowane elektronicznie i opatrzone bezpiecznym podpisem elektronicznym weryfikowanym przy pomocy ważnego kwalifikowanego certyfikatu w dniu 2016-08-12 roku przez:

Włodzimierz Draber, Przewodniczący Okręgowej Rady Wielkopolskiej Okręgowej Izby Inżynierów Budownictwa.

(Zgodnie art. 5 ust 2 ustawy z dnia 18 września 2001 r. o podpisie elektronicznym (Dz. U. 2001 Nr 130 poz. 1450) dane w postaci elektronicznej opatrzone bezpiecznym podpisem elektronicznym weryfikowanym przy pomocy ważnego kwalifikowanego certyfikatu są równoważne pod względem skutków prawnych dokumentom opatrzonym podpisami własnoręcznymi.)

Zgodność ksera z oryginałem
– stwierdzam –
Chodzież, dnia 26.09.2016 r.

PRZEDSIĘBIORSTWO
Produkcyjno-Usługowo-Handlowe
»PROXIMA« Sp. z o.o.
64-800 CHODZIEŻ, ul.Młyńska 3
tel. 282-28-98, fax 28-27-687, tel. kom. 0/502 666 185
NIP 764-010-42-84

mgr inż. TOMASZ PRZEWOŹNY
upr. bud. do projektowania i kierowania robotami budowlanymi b.o. w specjalności instalacyjnej w zakresie sieci, instalacji i urządzeń cieplnych, wentylacyjnych, gazowych, wodociąg. i kanaliz
WKP/0149/PWOS/04

* Weryfikację poprawności danych w niniejszym zaświadczeniu można sprawdzić za pomocą numeru weryfikacyjnego zaświadczenia na stronie Polskiej Izby Inżynierów Budownictwa www.piib.org.pl lub kontaktując się z biurem właściwej Okręgowej Izby Inżynierów Budownictwa.

STAROSTA OLSZTYŃSKI
Plac Bema 5
10-516 Olsztyn

Opis techniczny

do projektu budowlanego budowy sieci wodociągowej rozdzielczej w miejscowości Samławki gm. Kolno na działkach o nr geodezyjnych Obręb Samławki: działki nr 75; 72/1; 65/1; 67/2; 60/5; 60/13; 60/14; 60/15; 58/1; 58/2.

1. Podstawa opracowania, dane wyjściowe

- Umowa na prace projektowe z Gminą Kolno
- Decyzja Nr 21/16 o ustaleniu lokalizacji inwestycji celu publicznego dla inwestycji budowy sieci wodociągowej wraz z przyłączami w miejscowości Samławki wydana przez Wójta Gminy Kolno dnia 30.08.2016 r.
- Aktualne mapy sytuacyjno-wysokościowe do celów projektowych w skali 1:1000 opracowane przez pana mgr inż. Mirosława Włocha, Lutry 42A, 11-311 Kolno
- Uzgodnienia z instytucjami i właścicielami prywatnych działek
- Wizja lokalna pełno branżowa
- Dokumentacja geologiczna ustalająca warunki geologiczne
- Obowiązujące normy i przepisy, wytyczne techniczne projektowania.

2. Przedmiot i zakres opracowania

Projekt swym zakresem obejmuje wykonanie sieci wodociągowej rozdzielczej wraz z przyłączami dla istniejących zabudowań w miejscowości Samławki.
Łączna długość projektowanych przewodów wodociągowych wynosi **1.503,0** mb
w tym:
przewody sieci wodociągowej rozdzielczej - 1.487,0 mb
przewody przyłączy wodociągowych - 16,0 mb
ilość przyłączy - 2 szt.
Na załączonej mapie sytuacyjno – wysokościowej do celów projektowych przedstawiono zaznaczone nr geodezyjne działek będące w zakresie niniejszego opracowania.

3. Stan istniejący zagospodarowania terenu

3.1. Położenie i geneza obiektu

Teren na którym projektowany jest wodociąg znajduje się we wschodniej części gminy Kolno oraz na południe od drogi wojewódzkiej nr 596.
Powierzchnia ta jest zabudowana zabudową zagrodową, która nie posiada zasilania w wodę z gminnej sieci wodociągowej.

3.2. Opinia geotechniczna o warunkach gruntowo wodnych

Na podstawie przeprowadzonych geologicznych wierceń badawczych we wrześniu 2016, stwierdzono warunki gruntowo-wodne wg poniższego opisu.

3.2.1. Budowa geologiczna

Po wykonaniu odwiertów do głębokości 2,5 m ppt. stwierdzono występowanie utworów z okresu czwartorzędu.
W wykonanych wierceniach występują osady holoceńskie i plejstoceńskie.

STANISŁAW OLSZEWSKI
Plac Bema 5
10-516 Olsztyn

Do holocenu zaliczono nasypy niebudowlane, osady bagienne w postaci torfów oraz deluwialne gliny próchniczne. Do plejstocenu włączono osady wodnolodowcowe w postaci piasków pylastych i średnich oraz lodowcowe gliny i gliny piaszczyste.
W gruntach podłoża wydzielono osiem warstw geotechnicznych dla których, wartości parametrów geotechnicznych określono metodą B korelacyjną na podstawie normy (PN-81/B-03020) w oparciu o określony w badaniach terenowych stopień zagęszczenia I_D dla gruntów niespoistych i stopień plastyczności I_L dla gruntów spoistych.

Otwór nr 1:
- nasyp niekontrolowany + piasek drobny do głębokości 0,9m ppt
- glina piaszczysta do głębokości 1,2m ppt
- piasek średni + żwir do głębokości cn 2,5m ppt

Wody gruntowej w dniu dokonania odwiertu nie nawiercono.
Otwór nr 2:
- nasyp niekontrolowany + piasek drobny do głębokości 0,8m ppt
- torf do głębokości 1,8m ppt
- piasek średni przewarstwiony piaskiem gliniastym do głębokości cn 2,5m ppt

Wodę gruntową w dniu dokonania odwiertu nawiercono na głębokości 2,0 m ppt.
Obraz budowy geologicznej układu warstw dokumentowanego terenu przedstawiono na załącznikach graficznych.

Wydzielono następujące warstwy geotechniczne:
Warstwa IA – nasypy niebudowlane i gleba. Grunty należące do tej warstwy występują na całym badanym terenie.
W skład nasypów wchodzą piaski próchniczne i odpadki materiałów budowlanych. W skład gleby piaski próchniczne. Miąższość gruntów należących do tej warstwy dochodzi do 0,90 metra. Grunty należące do tej warstwy należy traktować jako słabonośne.
Warstwa IIA – osady bagienne w postaci torfów. Są to grunty charakteryzujące się bardzo niekorzystnymi parametrami geotechnicznymi. Posiadają bardzo dużą ściśliwość i małą wytrzymałość na ścinanie. Grunty należące do tej warstwy należy traktować jako słabonośne.
Warstwa IIIA – osady deluwialne w postaci glin próchnicznych w stanie plastycznym o stopniu plastyczności $I_L = 0,30$.
Warstwa IVA – wodnolodowcowe piaski pylaste i średnie w stanie średniozagęszczonym o stopniu zagęszczenia $I_D = 0,50$. Grunty należące do tej warstwy są częściowo nawodnione.
Warstwa VA – lodowcowe gliny i gliny piaszczyste w stanie plastycznym na pograniczu miękkoplastycznego o stopniu plastyczności $I_L = 0,50$.
Warstwa VB – lodowcowe gliny piaszczyste w stanie plastycznym o stopniu plastyczności $I_L = 0,40$.
Warstwa VC – lodowcowe gliny i gliny piaszczyste w stanie plastycznym o stopniu plastyczności $I_L = 0,30$.
Warstwa VD – lodowcowe gliny i gliny piaszczyste w stanie twardoplastycznym o stopniu plastyczności $I_L = 0,20$.

Dla gruntów należących do warstw **IA** i **IIA** parametrów nie podano.
Określenie ich wymagałoby wykonania dodatkowych badań terenowych i laboratoryjnych co dla potrzeb poniższej opinii nie jest konieczne.
Grunty należące do warstwy **IIIA** zaliczono do grupy C (symbol konsolidacji) zgodnie z wymogami normy PN-81/B-03020. Grunty należące do warstw **VA – VD** zaliczono do grupy B.

STANISŁAW OLSZEWSKI
Plac Bema 5
10-516 Olsztyn
-4-

Wnioski

1. W badanym podłożu pod warstwą gleby (lokalnie nasypów niebudowlanych i gleby) występują osady lodowcowe w postaci glin i glin piaszczystych lokalnie przewarstwionych wodnolodowcowymi piaskami pylastymi i średnimi. Również lokalnie pod warstwą gleby występują deluwialne gliny próchniczne i torfy.
2. Warunki gruntowe występujące na badanym terenie należy uznać za proste.
3. Występujące w badanym podłożu warunki gruntowo – wodne są korzystne i pozwalają na bezpośrednie posadowienie projektowanego wodociągu. W miejscu zalegania torfów w miejscowości Samławki proponuje się wykonanie wymiany gruntów lub wzmocnienie podłoża za pomocą geosyntetyków (np. geokraty).
4. Głębokość przemarzania gruntów w rejonie badań wynosi 1,0 metra zgodnie z normą PN-81/B-03020.

Zgodnie z ***Rozporządzeniem Ministra Transportu, Budownictwa i Gospodarki Morskiej z dnia 25.04.2012 r. w sprawie ustalenia geotechnicznych warunków posadowienia obiektów budowlanych, (Dz. U. poz. 463 z dnia 27.04.2012 r.)*** pod względem stopnia skomplikowania warunków gruntowo-wodnych:

- proste warunki gruntowo-wodne
- złożoności projektowanego obiektu – planowana inwestycja – ze względu na jego wielkość i charakter mieści się w **I kategorii geotechnicznej.**

STAROSTA OLSZTYŃSKI
Plac Bema 5
10-516 Olsztyn
-4-

Badania i Usługi Geotechniczne dr inż. Andrzej Bartoszewicz	**KARTA OTWORU GEOTECHNICZNEGO** **Profil numer** *1*	Zal.Nr: 5.12 Wiertnica:

Miejscowość: Samławki Gmina: Kolno Powiat: olsztyński Województwo: warmińsko- mazurskie	Obiekt: wodociąg Wiercenie: Badania i Usługi Geotechniczne Nadzór geologiczny: dr inż. A. Bartoszewicz	System wiercenia: Ręcznie Rzędna: 122.40 m n.p.m. Skala 1 : 50 — Data wiercenia: 2016-09-20

Wiercenie	Głębokość zwierciadła wody [m.p.p.t]	Stratygrafia	Profil litologiczny [m]	Przelot [m]	Opis litologiczny	Symbol gruntu	Warstwa geotechniczna	Wilgotność	ID	IL
1	2	3	4	5	6	7	8	9	10	11	12
		Czwartorzęd, Holocen				piasek drobny próchniczny	PdH	IA	w		
			1.0		0.90	glina piaszczysta	Gp	VD			0.2
					1.20	Piasek średni + żwir	Ps(+Ż)	IVA		0.5	
			2.0		2.00						

Rysunek wykonano programem "GeoStar"

Kartę opracował. dr inż. A. Bartoszewicz

STAROSTA OLSZTYŃSKI
Plac Bema 5
10-516 Olsztyn

Badania i Usługi Geotechniczne
dr inż. Andrzej Bartoszewicz

KARTA OTWORU GEOTECHNICZNEGO

Profil numer 2

Zał.Nr. 5.13 „4"

Wiertnica:

Miejscowość: Samławki
Gmina: Kolno
Powiat: olsztyński
Województwo: warmińsko- mazurskie

Obiekt: wodociąg
Wiercenie: Badania i Usługi Geotechniczne
Nadzór geologiczny: dr inż. A. Bartoszewicz

System wiercenia: Ręcznie
Rzędna: 122.70 m n.p.m.
Skala 1 : 50
Data wiercenia: 2016-09-20

Wiercenie	Głębokość zwierciadła wody [m.p.p.t]	Stratygrafia		Profil litologiczny [m]		Przelot [m]	Opis litologiczny	Symbol gruntu	Warstwa geotechniczna	Wilgotność	ID	IL
1	2	3		4	5	6	7	8	9	10	11	12
		Czwartorzęd	Holocen				piasek drobny próchniczny	PdH	IA	w		
			Holocen bagienne	1.0		0.80	Torf	T	IIA			
	2.00			2.0		1.80	piasek średni przewarstwiony piaskiem gliniastym	Ps||Pg	IVA	nw	0.5	
						2.00	piasek średni przewarstwiony piaskiem gliniastym					
						2.50						

Rysunek wykonano programem "GeoStar"

Kartę opracował: dr inż. A. Bartoszewicz

STAROSTA OLSZTYŃSKI
Pl. Bema 5
10-516 Olsztyn
-4-

4. Projektowane zagospodarowanie terenu oraz zestawienie długości

Projekt swym zakresem obejmuje wykonanie rozdzielczej sieci wodociągowej wraz przyłączami dla budynków mieszkalnych.
Łączna długość projektowanych przewodów wynosi **1503,0 mb**
w tym:
- projektowana sieć wodociągowa – 1487,0 mb
- projektowane przyłącza wodociągowe – 16,0 mb

Niniejsze opracowanie ma na celu uzyskanie pozwolenia na budowę lub zgłoszenie zadania w Starostwie Powiatowym w Olsztynie.

5. Dane informujące, czy działka lub teren, na którym jest projektowany obiekt budowlany, są wpisane do rejestru zabytków oraz czy podlegają ochronie na podstawie ustaleń miejscowego planu zagospodarowania przestrzennego

Obszar nie znajduje się w strefie uzgodnień konserwatorskich.
Teren, na którym planowana jest przedmiotowa inwestycja nie znajduje się na terenie obszaru Natura 2000 oraz nie oddziałuje na ten obszar.
Dla omawianego zadania opracowano Decyzję Nr 21/16 o ustaleniu lokalizacji inwestycji celu publicznego z dnia 30.08.2016 r.

6. Dane określające wpływ eksploatacji górniczej na działkę lub teren zamierzenia budowlanego, znajdującego się w granicach terenu górniczego

Teren będący przedmiotem opracowania nie znajduje się w granicach terenu górniczego.

7. Informacje i dane o charakterze i cechach istniejących i przewidywanych zagrożeń dla środowiska oraz higieny i zdrowia użytkowników projektowanych obiektów budowlanych i ich otoczenia w zakresie zgodnym z przepisami odrębnymi

Wymagania dotyczące ochrony interesów osób trzecich:
a) zgodnie z art. 6 ustawy z dnia 27 kwietnia 2001 roku prawo ochrony środowiska (Dz.U. Nr 62, poz. 627 z późniejszymi zmianami) należy podjąć działania mające na celu zapobieganie ewentualnym negatywnym oddziaływaniom na środowisko
- **projektowany obiekt i infrastruktura z nim związana nie będą miały negatywnego wpływu na środowisko**

b) obiekt i sposób zagospodarowania działki powinien spełniać wymogi zawarte w Rozporządzeniu Ministra Infrastruktury z dnia 12 kwietnia 2002 roku w sprawie warunków technicznych, jakim powinny odpowiadać budynki i ich usytuowanie
- **wymogi zostały spełnione**

c) **w zakresie ochrony środowiska**
obiekt nie będzie miał negatywnego wpływu na środowisko i nie podlega uzgodnieniu.

STAROSTA OLSZTYŃSKI
Plac Bema 5
10-516 Olsztyn
-4-

8. Wpływ inwestycji na środowisko

Zgodnie z Rozporządzeniem Rady Ministrów z dnia 9 listopada 2010 r. (Dz. U. nr 213, poz. 1397) projektowana inwestycja polegająca na budowie przewodów wodociągowych rozdzielczych nie zalicza się do przedsięwzięć mogących znacząco oddziaływać na środowisko.
W związku z powyższym zgodnie z art. 59 ust. 1 ustawy z dnia 3 października 2008 r. o udostępnianiu informacji o środowisku i jego ochronie, udziale społeczeństwa w ochronie środowiska oraz o ocenach oddziaływania na środowisko (Dz. U. z 2008 r. Nr 199, poz. 1227, z późn. zm.) nie wymaga przeprowadzenia oceny oddziaływania przedsięwzięcia na środowisko i nie jest wymagane uzyskanie decyzji organu o środowiskowych uwarunkowaniach.
Projektowana sieć wodociągowa nie wpływa niekorzystnie na środowisko. Zastosowane rozwiązania techniczne nie wymagają ustanawiania żadnych stref ochrony sanitarnej i nie narusza stref ochrony sanitarnej innych obiektów.
Projektowana sieć wodociągowa nie spowoduje wycinki drzew ani nie będzie naruszać ich systemu korzeniowego.
Roboty budowlane prowadzone w bezpośrednim sąsiedztwie istniejących drzew, w granicach koron wykonać należy ręcznie.
W trakcie realizacji inwestycji nie będą występowały odpady, które należy gromadzić, czy też czasowo gromadzić.
Masy ziemne są czasowo przemieszczane i w pełni ponownie wbudowywane.
Nie przewiduje się konieczności zastosowania odwodnień wykopów budowlanych, przy których zasięg leja depresji będzie wykraczał poza granice terenu, do którego inwestor posiada tytuł prawny.

9.Obszar oddziaływania obiektu

Zakres uciążliwości projektowanego obiektu ogranicza się do terenu i części działek objętych budową rozdzielczej sieci wodociągowej wraz z przyłączami wymienionymi na stronie tytułowej niniejszej dokumentacji.
Rodzaje uciążliwości związane z planowaną budową, to hałas i zanieczyszczenie powietrza, które nie zwiększą się względem stanu istniejącego.
Inwestycja po wybudowaniu nie spowoduje powstania obszaru ograniczonego użytkowania jak i zmian w sposobie użytkowania zgodnie z Rozporządzeniem Ministra Infrastruktury z dnia 12 kwietnia 2002 r. w sprawie warunków technicznych jakim powinny odpowiadać budynki i ich usytuowanie (tekst jednolity- Dziennik Ustaw z dnia 18 września 2015 r. pozycja 1422).

10. Przyjęte rozwiązania projektowe

10.1. Uzasadnienie celowości realizacji inwestycji

Ze względu na brak sieci wodociągowej rozdzielczej w części miejscowości Samławki oraz obniżenie się zwierciadła wody gruntowej, w omawianym terenie zaistniała potrzeba wybudowania sieć rozdzielczej, zapewniając dostarczenie wody do istniejących zabudowanych działek z jednoczesnym spełnieniem wymogów przemarzania wodociągu oraz zabezpieczenia przeciwpożarowego dla w/w miejscowości.

10.2. Dobór średnicy przewodów

Długości projektowanej sieci wodociągowej rozdzielczej wg średnic:

WYNAJMIA OLSZTYNIANIE
Plac Bema 5
10-516 Olsztyn
-4-

PE-RC SDR 17 Ø 90 mm- 943,0 mb sieć
PE-RC SDR 17 Ø 63 mm- 544,0 mb sieć
PE-RC SDR 11 Ø 40 mm- 16,0 mb przyłącza

10.3. Opis projektowanej infrastruktury

10.3.1. *Wykopy*

W miejscach prowadzenia przewodów, w pasach istniejących dróg oraz w celu umożliwienia dojazdu mieszkańcom do swoich posesji, należy wykonać wykopy ciągłe wąsko przestrzenne, o ścianach pionowych, odeskowanych lub zabezpieczonych ścianką szczelną rozporową lub z grodzic stalowych wbijanych w grunt.
Wymagane jest stosowanie rozpór grodzic opartych na podłużnicach podwieszonych do grodzic i instalowanych na głębokości ca 1,0 m od powierzchni terenu.
W terenach poza pasem drogowym dopuszcza się realizację zadania w wykopie szerokoprzestrzennym po wcześniejszym uzgodnieniu terminu realizacji z właścicielami działek.
Prace ziemne wykonać zgodnie z przepisami zawartymi w BN-83/8836-02 "Przewody podziemne. Roboty ziemne. Wymagania i badania przy odbiorze".
Przewiduje się wykonanie części zadania metodą bezwykopową – przewiertem kontrolowanym na odcinkach t_3- t_{10} oraz t_{14}- t_{24} pod warunkiem zastosowania rur przewodowych minimum dwuwarstwowych ze współwytłaczaną wewnętrzną ścianką osłonową. Lokalizację oraz ilość komór przewiertowych należy ustalić podczas wizji lokalnej przed rozpoczęciem robót budowlanych w obecności inspektora nadzoru oraz właścicieli działek.

10.3.2. *Odwodnienie wykopów*

Roboty montażowe w wykopach otwartych układanie rur z PE-RC musi być wykonane w wykopach o podłożu odwodnionym.
Wykonawca robót winien opracować "Projekt organizacji robót", którego część składową stanowić powinien skrócony projekt odwodnienia wykopów zawierający określenie:

- rozmieszczenia instalacji depresyjnej (pomp, kolektorów, igłofiltrów, przewodów odpr. pompowaną wodę),
- ilość potrzebnych zestawów,
- miejsce poboru energii elektrycznej, wody do wpłukiwania i odprowadzenie wody pompowanej,
- sprawdzenie budowy geologicznej podłoża gruntowego,
- parametrów potrzebnego zestawu odwadniającego,
- rozstawu igłofiltrów,
- czasu pompowania wody, przy założeniu, że odwodnienie wykopów nie może być prowadzone zbyt szybko z uwagi na możliwość wystąpienia zjawiska "tiksotropii",
- kosztu robót odwadniających.

Na podstawie wykonanych odwiertów, na trasie projektowanej sieci wodociągowej stwierdzono obecność wód gruntowych na głębokości ok. 2,0 m p.p.t., dlatego nie ma potrzeby odwodnienia wykopu. Jednak w miejscach, gdzie poziom wody sezonowo może ulec podniesieniu a zastosowana będzie metoda wykopu wąskoprzestrzennego, przewiduje się wykonanie odwodnienia zgodnie z powyższymi założeniami.

Plac Bema 5
10-516 Olsztyn
-4-

10.3.3. *Podłoże*

Układanie przewodów wodociągowych z rur PE wymaga uprzedniego przygotowania podłoża z zachowaniem warunku nienaruszalności struktury gruntu rodzimego w strefie obsypki ochronnej rury przewodowej.
Ponieważ przewody z rur PE-RC nie wymagają wykonania podsypki i obsypki piaskowej, w projekcie nie przyjęto wykonania takich warstw.
Dla wszystkich rodzajów podłoża wymagane jest podłużne wyprofilowanie dna w obrębie kąta 90° i z zaprojektowanym spadkiem, stanowiące łożysko nośne rury kanałowej.

10.3.4. *Zasypka kanału i zagęszczenie gruntu*

Przewody wodociągowe wykonane z PE-RC nie wymagają wykonania obsypki ochronnej z gruntów niewysadzinowych, co umożliwia zasypanie gruntem rodzimym przewodów zlokalizowanych poza jezdniami utwardzonymi.
Jednak w przypadku zastosowania innych rur zasyp kanału w wykopie należy wykonać z dwóch lub trzech warstw:

- warstwy ochronnej rury kanałowej o wys. 30 cm ponad wierzch przewodu
- warstwy rodzimego gruntu do powierzchni terenu w pasach dróg,
- warstwy wyrównawczej ziemi urodzajnej na wysokości pól uprawnych.

Zasyp kanału przeprowadzić w trzech etapach:
I- wykonać warstwę ochronną rury przewodowej z wyłączeniem odcinków na złączach,
II- po próbie szczelności złącz rur, wykonać warstwy ochronne w miejscach połączeń,
III- zasyp wykopu gruntem rodzimym lub materiałem pod nawierzchnie utwardzone, warstwami z jednoczesnym zagęszczeniem i ewentualną rozbiórką odeskowań i rozpór ścian wykopu.
Najistotniejszym jest zagęszczenie gruntu, a w tym jego podbicie w tzw. pachach przewodu.
Podbijanie w pachach należy wykonać podbijakami z drewna twardego, stosowanie ubijaków metalowych jak i mechanicznych dopuszczalne jest w odległości poziomej ca 10 cm od rury.
Wykopy w pasie pól należy zasypywać w ten sposób aby ziemia urodzajna powróciła jako warstwa wierzchnia pola.

10.4. Roboty montażowe

Przewody wodociągowe należy wykonać z rur PE-RC SDR 17 łączone poprzez zgrzewanie doczołowe i/lub kształtki elektrooporowe. Połączenia przewodów PE na węzłach należy wykonać poprzez trójniki z żeliwa sferoidalnego wraz z zasuwami wg rys. nr 5.
Trasę projektowanych przewodów przedstawiono na załączonym planie sytuacyjno-wysokościowym.
Układanie rur na dnie wykopu wykonać na podłożu całkowicie odwodnionym i z wyprofilowanym dnem na łożysko nośne rury - zgodnie z zaprojektowanymi spadkami. Po zakończeniu prac montażowych w danym dniu należy otwarty koniec ułożonego przewodu zabezpieczyć przed ewentualnym zamuleniem wodą gruntową lub opadową, stosując zaślepkę (korek).
Dla wszystkich rodzajów podłoża wymagane jest podłużne wyprofilowanie dna w obrębie kąta 90° i z zaprojektowanym spadkiem, stanowiące łożysko nośne rury kanałowej.
Ewentualne ubytki w wysokości podłoża należy wyrównać wyłącznie piaskiem.
Po ułożeniu przewodu należy przeprowadzić próby szczelności.

STANISŁAW OLSZTYŃSKI
Plac Bema 5
10-516 Olsztyn
-4-

10.5. Obiekty na sieci

10.5.1. *Zasuwy na sieci wodociągowej rozdzielczej*

W miejscach zgodnie z rysunkiem węzłów oraz uzgodnieniem w terenie z przedstawicielem Użytkownika, należy wykonać montaż zasuw ulicznych z gładkim i wolnym przelotem bezpośrednio w ziemi produkcji AVK lub równoważne, wyposażone w przedłużające trzpień (zakończony kwadratem do klucza), umieszczane w specjalnej nisze ochronnej zakończonej skrzynką uliczną. Koniec trzpienia należy umieścić na głębokości od 0,2 do 0,27 m od powierzchni terenu. Na przyłączach wodociągowych należy instalować miękko uszczelniające zasuwy klinowe z gładkim i wolnym przelotem, wykonane z następujących materiałów:

1 wrzeciono – stal nierdzewna, z walcowanym gwintem,
2 uszczelnienie wrzeciona – typ O-ring,
3 pokrywa i korpus – żeliwo sferoidalne GGG-50
4 klin – żeliwo sferoidalne GGG-50 pokryte powłoką EPOM
5 pokrycie antykorozyjne – na zewnątrz i wewnątrz proszek epoksydowy w technologii fluidyzacyjnej.

- żeliwna zasuwa kołnierzowa DN80 z obudową i skrzynką uliczną nr kat 2112 - **2 kpl.**
- żeliwna zasuwa klinowa DN50 z króćcami PE do zgrzewania z rurami PE z obudową i skrzynką uliczną nr kat 2112 - **2 kpl.**
- zasuwa do przyłączy domowych DN32 (PE Ø 40) z króćcami PE do zgrzewania - **2 kpl.**

10.5.2. *Hydranty na sieci wodociągowej rozdzielczej*

Na sieci wodociągowej w miejscu zlokalizowanym na mapie należy zamontować hydrant przeciwpożarowy nadziemny DIN 3222 AUD, typ 5 DN 80 produkcji AVK lub równoważnej. Hydrant nadziemny powinien być wyposażony w samoczynne urządzenie odwadniające komorę zaporową oraz wykonany z następujących materiałów:

- głowica – żeliwo szare,
- wrzeciono – stal nierdzewna z walcowanym gwintem,
- uszczelnienie wrzeciona typu O-ring,
- kolumna – żeliwo sferoidalne GGG400,
- zespół uruchamiający – stal nierdzewna,
- cokół – żeliwo sferoidalne GGG400,
- pokrycie antykorozyjne – na zewnątrz i wewnątrz proszek epoksydowy w technologii fluidyzacyjnej.

Hydrant przeciwpożarowy należy zamontować poza jezdnią, lecz w pasie drogowym.
Przed hydrantem p-poż nadziemnym w odległości 1,0 m zabudować zasuwę kołnierzową DN80.
Zgodnie z lokalizacją na mapie, należy zamontować hydrant ogrodowy nadziemny DN50, który będzie służył wyłącznie do celów płukania sieci wodociągowej.
Nie stanowi on zabezpieczenia przeciwpożarowego dla tego rejonu.
- żeliwny hydrant DN 50 nr kat.8002 – **1 kpl** (do płukania sieci)
- żeliwny hydrant DN 80 p-poż z podwójnym zamknięciem nr kat.8003 – **1 kpl**

10.5.3. *Podłączenia do sieci wodociągowej rozdzielczej*

Włączenie do istniejącej sieci wodociągowej należy wykonać za pomocą kształtek kołnierzowych przeznaczonych do połączeń z rurami o różnym materiale (PVC, PE, stal, żeliwo, AC). Szczegół połączenia z istniejącą siecią wodociągową przedstawiono na rys, nr 5 - węzeł W1.

STAROSTA OLSZTYŃSKI
Plac Bema 5
10-516 Olsztyn

Podłączenia do posesji należy wykonać za pomocą trójników siodłowych z nawiertką o połączeniach zgrzewanych doczołowo lub za pomocą kształtek elektrooporowych oraz z zastosowaniem zasuw ulicznych z końcówkami do rur PE (do zgrzania lub z obustronnym kielichem z pierścieniem wzmacniającym) produkcji AVK lub równoważnej, zamontowanych przy granicy działki, dla której ma być wykonane przyłącze.

10.5.4. *Studnie wodomierzowe*

Na przyłączach wodociągowych należy wykonać złazowe studnie wodomierzowe PE Ø 1000 - Sw. W studni należy zamontować wodomierz skrzydełkowy Dn 20/25 na konsoli o długości zabudowy 130-190 mm z możliwością regulacji, zgodnie z wytycznymi eksploatatora sieci wodociągowej. W studni przed wodomierzem należy zamontować zawór odcinający grzybkowy a za wodomierzem zawór odcinający kulowy z zaworem spustowym oraz zawór zwrotny antyskażeniowy typ G-B, zgodnie z PN-92/B-01706/Az1:1999. Studnie wyposażyć we właz typu C-250. Wysokość studzienki h= 2,0 m.
- studnia PE 1000 z kompletnym zestawem wodomierzowym – **2 kpl.**
Stosować tylko studnie wodomierzowe mrozoodporne.

10.6. Przejścia pod przeszkodami

Przejścia przewodu wodociągowego w poprzek dróg gminnych wykonać w rurze ochronnej stalowej Ø 150, wbudowanej na drodze przewiertu.
Wprowadzenie rur przewodowych do rury ochronnej – osłonowej należy dokonać na klockach podporowo-ślizgowych z drewna twardego lub typowych elementów z tworzywa sztucznego, przymocowanych na stałe do rury przy pomocy obejm.
Zasady konstrukcyjne podpór ślizgowych:

- złącza nie mogą spoczywać i opierać się o rurę osłonową,
- nie powinno występować ugięcie przewodu pomiędzy kielichami,
- podpory powinny się znajdować:
  a) bezpośrednio za łączeniami rur
  b) odstęp powinien wynosić:
  0,5 m dla rur D = 90 mm

Odcinek rury przeznaczony do ułożenia w rurze osłonowej należy poddać próbie szczelności złączy na powierzchni terenu przed wprowadzeniem jej do osłony.
Przestrzeń międzyrurową, przy końcówkach rur osłonowych należy uszczelnić pianką poliuretanową.
W ramach projektu przewiduje się przejścia pod istniejącymi rowami melioracyjnymi metodą bezwykopową na drodze przewiertu sterowanego oraz przecisku.

10.7. Ochrona rur przed przemarzaniem

Głębokość przykrycia przewodu w wykopie musi zabezpieczać przed zamarzaniem w nim medium. Zgodnie z ustaleniami PN-84/B-10735, głębokość ułożenia przewodu powinna być taka, aby jego przykrycie h_n od wierzchu przewodu do zaprojektowanego terenu była większa niż głębokość przemarzania gruntu h_z o 0,4 m i wynosiło w strefie o h_z = 1,2 m, h_n = 1,6 m. Warunek ten został zachowany.
W przypadku nie spełnienia powyżej opisanego wymogu należy przewody wodociągowe owinąć jednokrotnie pianką poliuretanową gr. 10 cm.

STAROSTA OLSZTYŃSKI
Plac Bema 5
10-516 Olsztyn
-4-

10.8. Skrzyżowania z istniejącym uzbrojeniem

Szczegółowy przebieg kabli ustalić w terenie na podstawie próbnych przekopów – **patrz protokół Zespołu Uzgadniania Dokumentacji Projektowej w Olsztynie.**
Prace ziemne w pobliżu uzbrojenia wykonać ręcznie. Odkryte kable, przewody należy odpowiednio zabezpieczyć w uzgodnieniu z właścicielem sieci.
Wszelkie prace w rejonie skrzyżowań z uzbrojeniem należy wykonać pod nadzorem przedstawicieli odnośnych użytkowników.

11. Uwagi końcowe

11.1. Wpływ inwestycji na środowisko

- po zakończeniu prac montażowych dokonać próby szczelności przewodów,
- wszelkie prace wykonać zgodnie z uwagami i zaleceniami jednostek uzgadniających,
- montaż elementów sieci wodociągowej realizować zgodnie z zaleceniami producenta rur i armatury,
- wytyczenie trasy projektowanej sieci wodociągowej należy wykonać po zapoznaniu się z protokołem Zespołu Uzgodnień Dokumentacji Projektowych oraz próbnych, poprzecznych przekopach, dokładnie lokalizujące istniejące uzbrojenie podziemne,
- przed przystąpieniem do robót, wykonawca winien skontaktować się z poszczególnymi użytkownikami uzbrojenia podziemnego, oraz właścicielami gruntu,
- w rejonie skrzyżowań z uzbrojeniem podziemnym roboty wykonać ręcznie,
- w przypadku napotkania w trakcie wykonywania robót na uzbrojenie podziemne, nie wykazane w dokumentacji, należy powiadomić odpowiedniego użytkownika, a uzbrojenie odpowiednio zabezpieczyć,
- przejazdy w miejscach poprzecznych przekopów zabezpieczyć przez wykonanie mostków drewnianych z podporami, jezdnią i pomostem na palach i belkach z drewna okrągłego – szerokość jezdni 3 m,
- zabezpieczenie przejść dla ruchu pieszego wykonać za pomocą kładek z podporami, konstrukcją nośną, pomostem i poręczami na palach z drewna okrągłego,
- budowę prowizorycznie odgrodzić od strony ruchu, w okresie nocnym ogrodzenie oznaczyć zapalonymi lampami (czerwone, względnie żółte),
- wykonać inwentaryzację geodezyjną pobudowanych przewodów,
- prace wykonać zgodnie z normami i wytycznymi wskazanymi w Specyfikacjach Technicznych Wykonania i Odbioru Robót Budowlanych.
- Ze względu na istniejącą zabudowę mieszkalną, należy zwrócić uwagę przy robotach ziemnych na:
  - możliwość występowania nie zinwentaryzowanego uzbrojenia podziemnego
  - istniejące obiekty jak ogrodzenie, słupy energet., fundamenty budynków itp.
- **istnieje prawdopodobieństwo występowania sieci drenarskich, które w przypadku naruszenia należy bezwzględnie odtworzyć.**

STAROSTA OLSZTYŃSKI
Plac Bema 2
10-516 Olsztyn

12. Program gospodarki odpadami

12.1. Podstawa prawna

Prowadzenie gospodarki odpadami w trakcie realizacji zadania winno odbywać się zgodnie z przepisami ustawy z dnia 27 kwietnia 2001 r. o odpadach, Dz.U. Nr 62, poz. 628 wraz ze zmianami.

12.2. Odpady powstałe podczas robót budowlanych

Planowane zamierzenia budowlane mają na celu uzbrojenia miejscowości Samławki w system sieci wodociągowej rozdzielczej.
Podczas realizacji robót budowlanych powstaną następujące odpady budowlane:

- nadmiar urobku z wykopów - nie występuje

12.3. Realizacja gospodarki odpadami budowlanymi

Za gospodarkę odpadami odpowiada właściciel nieruchomości, na której powstaje odpad.
W związku z powyższym na podstawie umowy o wykonanie robót budowlanych, wykonawca w swoim zakresie będzie miał kompleksowe zagospodarowanie odpadami w zakresie:

- wywóz urobku z wykopów (elementu nie nadającego się do ponownego wykorzystania) na składowisko odpadów lub punktu recyklingu
- wywóz elementów nadających się do ponownego wykorzystania
- składowanie rozebranych elementów budowlanych nadających się do ponownego wykorzystania na budowie

12.4. Elementy budowlane przeznaczone do ponownego wykorzystania

- nadmiar mas ziemnych można wykorzystać na rekultywację składowisk odpadów na warstwy izolacyjne - nie występuje

Opracował:

mgr inż. TOMASZ PRZEWOŹNY
upr. bud. do projektowania i kierowania robotami budowlanymi bez w specjalności instalacyjnej w zakresie sieci, instalacji i urządzeń cieplnych, wentylacyjnych, gazowych, wodociąg. i kanaliz.
WKP/0148/PWOS/04

STAROSTA OLSZTYŃSKI
Plac Bema 5
10-516 Olsztyn
-4-

PRZEDSIĘBIORSTWO PRODUKCYJNO – USŁUGOWO – HANDLOWE

>> P R O X I M A <<

Spółka z o.o.
64-800 CHODZIEŻ, UL. MŁYŃSKA 3, TEL.67/2822-898, FAX 67/2827687, NIP 764-010-42-84

PRACOWNIA PROJEKTOWA

ROK ZAŁOŻENIA 1974
DECYZJA UAN - 834/35/88 GŁÓWNEGO ARCHITEKTA WOJEWÓDZKIEGO W PILE
e-mail: proxima@tak.pl

NR UMOWY
z dn. 27.06.2016 r.

NR ARCHIWALNY
8/16

ZAMAWIAJĄCY Gmina Kolno
Kolno 33
11-311 Kolno

BRANŻA sieci sanitarne

STADIUM OPRAC. informacja dot. bezpieczeństwa i ochrony zdrowia

OBIEKT/TEMAT Budowa sieci wodociągowej rozdzielczej wraz z przyłączami dla miejscowości Samławki, gm. Kolno

Stanowisko	Imię i nazwisko	Podpis
Opracował	mgr inż. Tomasz Przewoźny adres: 64-800 Chodzież ul. Młyńska 3	mgr inż. TOMASZ PRZEWOŹNY upr. bud. do projektowania i kierowania robotami budowlanymi b.o. w specjalności instalacyjnej w zakresie sieci, instalacji i urządzeń cieplnych, wentylacyjnych, gazowych, wodociąg. i kanalizacyjnych
Kierownik pracowni	Zenon Przewoźny	

Chodzież, 26 wrzesień 2016 r.

STAROSTA OLSZTYŃSKI
Plac Bema 5
10-516 Olsztyn
-4-

Informacja dotycząca bezpieczeństwa i ochrony zdrowia

1. Podstawa prawna

Zgodnie z ustawą z dnia 7 lipca 1994 r. Prawo Budowlane (Dz. U. z 2000 r. Nr 106, poz. 1126 Nr 109, poz. 1157 Nr 120, poz. 1268 z 2001 r. Nr 5, poz. 42 Nr 100, poz. 1085 Nr 110, poz. 1190 Nr 115, poz. 1229 Nr 129, poz. 1439 Nr 154, poz. 1800 oraz z 2002 r. Nr 74, poz. 676) na podstawie rozdziału 3 art. 20 pkt. 1b kierownik budowy (wykonawca) jest zobowiązany sporządzić lub zapewnić sporządzenie przed rozpoczęciem budowy planu bezpieczeństwa i ochrony zdrowia „plan bioz", w którym należy uwzględnić zagrożenia bezpieczeństwa dla zdrowia ludzi zawarte w niniejszym opracowaniu.

2. Zakres robót dla całego zamierzenia budowlanego oraz kolejność realizacji poszczególnych obiektów

Planowane zamierzenia budowlane mają na celu wybudowanie sieci wodociągowej rozdzielczej wraz z przyłączami w miejscowości Samławki, gm. Kolno.

Kolejność realizacji poszczególnych obiektów:

- **sieć wodociągowa rozdzielcza**
- **przyłącza wodociągowe**

3. Wykaz istniejących obiektów budowlanych

Na przedmiotowym terenie znajdują się następujące obiekty budowlane:

1) **naziemne:**
   - nawierzchnie gruntowe dróg gminnych,
   - napowietrzne linie elektroenergetyczne.

2) **podziemne:**
   - sieć energetyczna kablowa,
   - sieć telefoniczna,
   - przyłącza wodociągowe ze studni,
   - przepusty drogowe,
   - rowy melioracyjne

4. Wskazanie elementów zagospodarowania terenu, które mogą stwarzać zagrożenie bezpieczeństwa i zdrowia ludzi

Na przedmiotowym terenie znajdują się następujące elementy, które mogą stwarzać zagrożenie bezpieczeństwa i zdrowia ludzi:

1) **nadziemne**
   - napowietrzne linie elektroenergetyczne

2) **podziemne**
   - sieć energetyczna

Plac Bema 5
10-516 Olsztyn

5. Wskazanie dotyczące przewidywanych zagrożeń występujących podczas realizacji robót budowlanych, określające skalę i rodzaje zagrożeń oraz miejsce i czas ich wystąpień

5.1. ***Przewidywane zagrożenia występujące podczas realizacji robót budowlanych:***

- wykonywanie wykopów o ścianach pionowych bez rozparcia o głębokości większej niż 1,5 m oraz wykopów o bezpiecznym nachyleniu ścian o głębokości większej niż 3,0 m
- roboty wykonywane przy użyciu dźwigarów,
- roboty wykonywane pod lub w pobliżu przewodów linii elektroenergetycznych, w odległości liczonej poziomo od skrajnych przewodów, mniejszej niż:
  - 3,0 m – dla linii o napięciu znamionowym nie przekraczającym 1 kV
- roboty prowadzone w pobliżu linii wysokiego napięcia
- roboty prowadzone w zbiornikach, kanałach, wnętrzach urządzeń technicznych i w innych niebezpiecznych przestrzeniach zamkniętych,
- roboty związane z wykonywaniem przejść rurociągów pod przeszkodami metodami: podwieszania, przecisku, przewiertu,
- robót budowlanych prowadzonych przy montażu i demontażu ciężkich elementów prefabrykowanych – roboty, których masa przekracza 1,0 t.

5.2. ***Skala zagrożeń***

Skala zagrożeń w wyżej przedstawionych robotach – niska.

5.3. ***Miejsce i czas wystąpień zagrożeń:***

Miejsca występowania zagrożeń zgodnie z:
- trasą projektowanych robót liniowych,
- kolizji projektowanej sieci wodociągowej z istniejącym uzbrojeniem podziemnym,
- zbliżeniem projektowanych elementów do napowietrznych linii elektroenergetycznych.

Czas wystąpienia zagrożeń – w trakcie realizacji.

5.4. Wskazanie sposobu prowadzenia instruktażu pracowników przed przystąpieniem do realizacji robót szczególnie niebezpiecznych

Przed rozpoczęciem prac należy każdorazowo przeszkolić pracowników w zakresie bhp, w zakresie prowadzenia robót:
- ziemnych,
- montażowych,
- dźwigowych: rozładunek i montaż elementów prefabrykowanych,
- kolizje z siecią elektroenergetyczną.

Przeszkolenia winny być potwierdzone pisemnie przez każdego przeszkolonego pracownika.

STAROSTA OLSZTYŃSKI
Plac Bema 5
10-516 Olsztyn
-4-

5.5. Wskazanie środków technicznych i organizacyjnych, zapobiegających niebezpieczeństwom wynikającym z wykonywania robót budowlanych w strefach szczególnego zagrożenia zdrowia lub w ich sąsiedztwie, w tym zapewniających bezpieczną i sprawną komunikację, umożliwiającą szybką ewakuację na wypadek pożaru, awarii i innych zagrożeń.

W celu zabezpieczenia prac należy wykonywać prace zgodnie z obowiązującymi przepisami bhp, a w szczególności:

- prace ziemne prowadzić w zabezpieczonych wykopach,
- w trakcie prac przestrzegać i wymagać od pracowników właściwego korzystania ze sprzętu, narzędzi oraz środków ochrony bezpośredniej i pośredniej,
- zapewnić drogi ewakuacyjne na wypadek pożarów, awarii i innych zagrożeń.

mgr inż. TOMASZ PRZEWOŹNY
upr. bud. do projektowania i kierowania robotami budowlanymi b.o. w specjalności instalacyjnej w zakresie sieci, instalacji i urządzeń cieplnych, wentylacyjnych, gazowych, wodociąg. i kanalizacyjnych

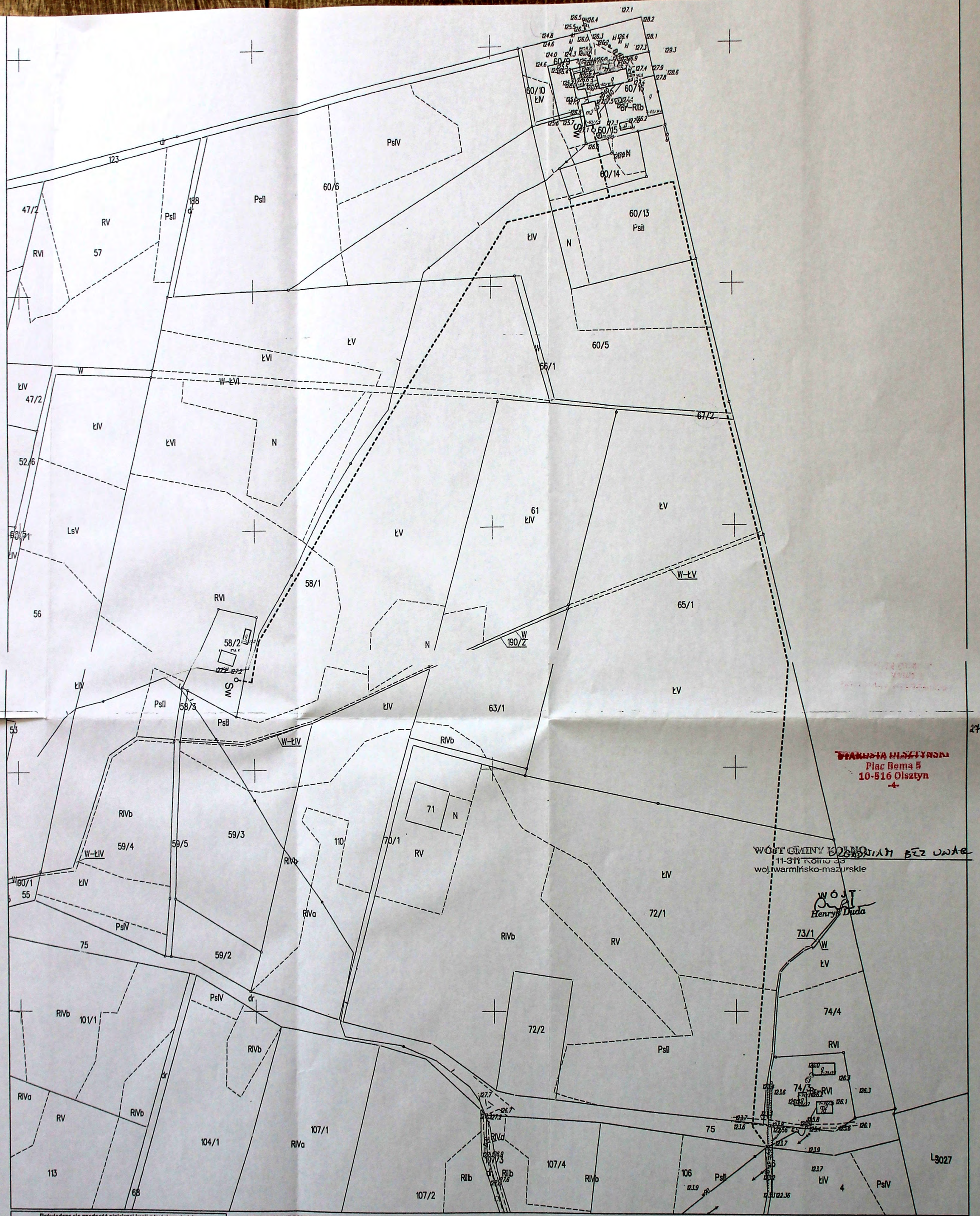

STAROSTA OLSZTYŃSKI
Plac Bema 5
10-516 Olsztyn
-4-

WÓJT GMINY KOLNO
11-311 Kolno 33
woj. warmińsko-mazurskie

ZGODNY Z PRAWEM BEZ UWAG

WÓJT
Henryk Duda

Poświadcza się zgodność niniejszej kopii z treścią materiału państwowego zasobu geodezyjnego i kartograficznego	
Organ prowadzący państwowy zasób geodezyjny i kartograficzny	STAROSTA OLSZTYŃSKI
Nazwa materiału zasobu	MAPA ZASADNICZA skala 1:2000
Identyfikator ewidencyjny materiału zasobu	P.2814.2015.201
Data wykonania kopii	23.03.2016
Imię, nazwisko i podpis osoby reprezentującej organ	z up. STAROSTY OLSZTYŃSKIEGO Bogumiła Winczura podinspektor w Wydziale Geodezji

JEDNOSTKA UDOSTĘPNIAJĄCA: STAROSTWO POWIATOWE W OLSZTYNIE
Oznaczenie kancelaryjne wniosku: GD-ZB.6642.2 . 2016

Województwo: warmińsko-mazurskie
Powiat: olsztyński
Jednostka ewid.: 281408_2 KOLNO
Obręb.: 0007 SAMŁAWKI

Układ współrzędnych : PL 2000
Układ wysokościowy : Kronsztadt 86

Dokument zawiera dane ewidencyjne niespełniające wymagań określonych w rozporządzeniu w sprawie ewidencji gruntów i budynków.

Sporządziła: B.Winczura

Oznaczenia:
Numery i granice działek
Istniejąca sieć wodociągowa
Projektowana sieć wodociągowa
Projektowane studnie wodomierzowe

o Sw

PRZEDSIĘBIORSTWO
Produkcyjno-Usługowo-Handlowe
»PROXIMA« Sp. z o.o.
64-800 CHODZIEŻ, ul.Młyńska 3
tel. 282-28-98, fax 28-27-687, tel. kom. 0/502 666 185
NIP 764-010-42-84

mgr inż. TOMASZ PRZEWOŹNY
upr. bud. do projektowania i kierowania robotami budowlanymi b.o. w specjalności instalacyjnej w zakresie sieci, instalacji i urządzeń cieplnych, wentylacyjnych, gazowych, wodociąg. i kanalizacyjnych
WKP/0149/PWOS/94

Zgodność kserokopii z oryginałem
– stwierdzam –
Chodzież, dnia 26.09.2010 r.

POWIAT OLSZTYŃSKI

> www.powiat-olsztynski.pl

Starostwo Powiatowe w Olsztynie
Wydział Gospodarki Nieruchomościami

pl. Bema 5, 10-516 Olsztyn
tel. +48 89 523 28 87
fax +48 89 521 05 01
e-mail: gn@powiat-olsztynski.pl
NIP 739-29-68-325

STAROSTA OLSZTYŃSKI
Plac Bema 5
10-516 Olsztyn
ISO 9001
PCA
AC 014
QMS

Olsztyn, dnia 16 maja 2016 r.

Pan
Zenon Przewoźny
PRZEDSIĘBIORSTWO
PRODUKCYJNO-USŁUGOWO-HANDLOWE
„ PROXIMA"
ul. Młyńska 3
64-800 Chodzież
działający w imieniu
Gminy Kolno

GN-III .6853.25.2016

W nawiązaniu do pisma z dnia 12 maja 2016 r. – znak: L.dz.PP/118/2016 dotyczącego wyrażenia zgody na lokalizację sieci wodociągowej w działce numer 67/2 o pow. 0,0600 ha, położonej w obrębie Samławki, gmina Kolno, stanowiącej własność Skarbu Państwa, wyrażam zgodę na realizację przedmiotowej inwestycji zgodnie z załączonym projektem zagospodarowania terenu.

Jednocześnie informuję, że inwestor odpowiada za ewentualne szkody wyrządzone podczas budowy i zobowiązany jest po zakończeniu inwestycji do doprowadzenia nieruchomości do stanu poprzedniego.

z up. STAROSTY OLSZTYŃSKIEGO
Katarzyna Grzybowska
Dyrektor Wydziału
Gospodarki Nieruchomościami

Sprawę prowadzi:
Teresa Dębowska
tel: 89 523 28 87

PRZEDSIĘBIORSTWO
Produkcyjno-Usługowo-Handlowe
»PROXIMA« Sp. z o.o.
64-800 CHODZIEŻ, ul.Młyńska 3
tel. 282-28-98, fax 28-27-687, tel. kom. 0/502 666 185
NIP 764-010-42-84

mgr inż. TOMASZ PRZEWOŹNY
up. bud. do projektowania i kierowania robotami budowlanymi b.o. w specjalności instalacyjno w zakresie sieci, instalacji i urządzeń cieplnych, wentylacyjnych, gazowych, wodociąg. i kanal.
WKP/0149/PWOS/84

Zgodność ksera z oryginałem
– stwierdzam –
Chodzież, dnia 26.09.2016 r.

Bartoszyce ,dnia 07-07-2016 r.

Plac Bema 5
10-516 Olsztyn
-4-

ZAKŁAD BUDŻETOWY
ZWIĄZKU GMIN
„EKOWOD"
w Markajmach z siedzibą w Bartoszycach
11-200 Bartoszyce, ul. Bema 30
tel./fax 89 764 20 26
NIP 743 15 85 351 REGON 510835809

Przedsiębiorstwo Produkcyjno - Usługowo-Handlowe *Proxima*
64-800 Chodzież, ul. Młyńska 3

Znak:**KZB.430.1.901.7.2016**

WARUNKI TECHNICZNE

podłączenia , w miejscowości Samławki gm. Kolno ,działek **Nr 60/15,58/2** do sieci wodociągu publicznego Samławki .

1. Miejsce przyłączenia: sieć wodociągowa **PCV Ø 90 mm** ,która przebiega w pasie drogi **(dz.nr 75)** . **Uwaga !**Przed przystąpieniem do prac projektowo-wykonawczych ,należy uzyskać pisemną zgodę od właścicieli działek przez które będzie przebiegał wodociąg.
2. Sposób włączenia: trójnik z zasuwą i kompletną obudową, skrzynką żeliwną oraz trwałym oznakowaniem – tabliczką miejsca jej wbudowania.
3. Średnica i materiały: rura **PE Ø 90 mm** ułożona na głębokości **1,7 m** , do wysokości dz.nr **60/14.** Dalej do działki **58/2** ,rura **PE Ø 63 mm** zakończona hydrantem p.poż. Przyłącza do przedmiotowych działek , rurą **PE Ø 40 mm** ,włączenie nawiertkąmi z zasuwą i kompletną obudową oraz tabliczką miejsca jej wbudowania. Przejście pod drogami wykonać w stalowych rurach ochronnych .
4. Sposób i miejsce pomiaru: wodomierz **Ø 15 mm** ,zainstalować w miejscu łatwo dostępnym, zabezpieczony przed uszkodzeniem mechanicznym i zamarznięciem oraz osobami nieupoważnionymi .**W przypadku poboru wody na cele budowy lub sezonowego korzystania z wodociągu , wodomierz umieścić w studni wodomierzowej.**
5. Kanalizacja sanitarna: ze względu,iż w miejscowości Samławki, nie ma kanalizacji sanitarnej - sieciowej ,w przypadku zabudowy działek ,należy wykonać szczelny zbiornik bezodpływowy / tzw. szambo/ lub wybudować przydomową ekologiczną oczyszczalnię ścieków.
6. Projekt techniczny podlega uzgodnieniu z dostawcą wody pod względem wydanych warunków technicznych 1 egzemplarz projektu pozostaje u dostawcy wody.
7. Warunkiem przyjęcia przyłącza wodociągowego na stan dostawcy wody będzie dokonanie odbioru technicznego oraz dostarczenie po wykonawczej mapy geodezyjnej, którą inwestor winien zlecić służbom geodezyjnym .
8. Po wykonaniu przyłącza zgłosić do P.S.S.E. celem pobrania i zbadania próby wody pod względem bakteriologicznym.
9. Warunkiem dostawy wody jest zawarcie umowy z dostawcą.
10. Warunki techniczne ważne są dwa lata od daty wydania.

KIEROWNIK
ZAKŁADU BUDŻETOWEGO
Związku Gmin „EKOWOD"
inż. Wiesław Żabiński

PRZEDSIĘBIORSTWO
Produkcyjno-Usługowo-Handlowe
»PROXIMA« Sp. z o.o.
64-800 CHODZIEŻ, ul.Młyńska 3
tel. 282-28-98, fax 28-27-687, tel. kom. 0/502 666 185
NIP 764-010-42-84

mgr inż. TOMASZ PRZEWO...
upr. bud. do projektowania i kierowania robotami budowlanymi b.o. w specjalności instalacyjnej w zakresie sieci, instalacji i urządzeń cieplnych, wentylacyjnych, gazowych, wodociągowych i kanalizacyjnych
WKP/0148/PWOS/...

Zgodność ksera z oryginałem
– stwierdzam –
Chodzież, dnia 26.09.2016 r.

WÓJT GMINY KOLNO
11-311 Kolno 33
woj. warmińsko-mazurskie

Decyzja niniejsza stała się ostateczną w dniu 30.09.2016

STAROSTA OLSZTYŃSKI
Plac Bema 5
10-516 Olsztyn
-4-

30

Znak akt: BGK.7330.21.2016

Kolno, dnia 30.08.2016 r.

DECYZJA NR 21/16
o ustaleniu lokalizacji inwestycji celu publicznego

Stosownie do przepisów art. 104, 107 i 61 ust 4 ustawy z dnia 14 czerwca 1960 r. – Kodeks Postępowania Administracyjnego (t.j. Dz. U. z 2016r, poz. 23 ze zm.) oraz art. 1 ust. 2, art. 4 ust. 2 pkt 1, art. 50 ust. 1, art. 51 ust. 1 pkt 2, art. 52 ust 1 ustawy z dnia 27 marca 2003 r. o planowaniu i zagospodarowaniu przestrzennym (t.j. Dz. U. z 2016r., poz. 778 ze zm.), po wszczęciu postępowania administracyjnego na wniosek:

Gminy Kolno z siedzibą Urzędu Gminy w Kolnie
Kolno 33, 11 - 311 Kolno
reprezentowanej przez pełnomocnika
Zenona Przewoźnego,
Przedsiębiorstwo Produkcyjno - Usługowo - Handlowe
„PROXIMA" Sp. z o.o.
ul. Młyńska 3, 64-800 Chodzież

z dnia 27.06.2016 r.

USTALAM WARUNKI ZABUDOWY

dla inwestycji polegającej na:

budowie sieci wodociągowej wraz z przyłączami w miejscowości Samławki, gm. Kolno

przeprowadzonej na terenie:

działek ozn. nr geod. 75, 72/1, 65/1, 67/2, 60/5, 60/13, 60/14, 60/15, 58/1, 58/2,
obręb ewid. Samławki, gm. Kolno

I. Rodzaj inwestycji:

1. rodzaj inwestycji – budowa urządzeń wodociągowych.

II. Warunki i szczegółowe zasady zagospodarowania terenu oraz jego zabudowy.

1. warunki i wymagania ochrony i kształtowania ładu przestrzennego:

Sieć wodociągowa jest inwestycją o charakterze liniowym i stanowi uzbrojenie podziemne terenu. Lokalizacja uzbrojenia podziemnego nie powoduje konieczności wydzielenia terenu dla potrzeb eksploatacyjnych.

ZA ZGODNOŚĆ Z ORYGINAŁEM
WÓJT
Henryk Duda

- obowiązująca linia zabudowy – odstępuje się od określenia,
- nieprzekraczalna linia zabudowy – odstępuje się od określenia,
- powierzchnia zabudowy projektowanej inwestycji – nie dotyczy,
- długość trasy rurociągów – ø 110 - około 930,0 mb, ø 40 - około 620,0 mb,
- sieć wodociągową wykonać z rur PVC lub PE,
- budowa planowanej inwestycji – wg wytycznych i na warunkach dysponenta sieci wodociągowej,
- projektowana inwestycja nie może powodować konieczności wycinki istniejących zadrzewień,

PRZEDSIĘBIORSTWO
Produkcyjno-Usługowo-Handlowe
»PROXIMA« Sp. z o.o.
64-800 CHODZIEŻ, ul.Młyńska 3
tel. 282-28-98, fax 28-27-687, tel. kom. 0/502 666 185
NIP 764-010-42-84

mgr inż. TOMASZ PRZEWOŹNY
upr. bud. do projektowania i kierowania robotami budowlanymi b.o. w specjalności instalacyjnej w zakresie sieci, instalacji i urządzeń cieplnych, wentylacyjnych, gazowych, wodociąg. i kanaliz.
WKP/0149/PWOS/04

Zgodność ksera z oryginałem
– stwierdzam –
Chodzież, dnia 26.09.2016

- po zakończonych prac przy budowie sieci wodociągowej, teren należy doprowadzić do stanu uporządkowanego, oraz poprzedniej używalności,
- prace wykonać metodą nie powodującą konieczności zamknięcia ruchu drogowego.

W trakcie projektowania przedsięwzięcia należy stosować rozwiązania techniczne zapewniające ograniczenie ich negatywnego oddziaływania na środowisko.

Odpady powstające na placu budowy należy gromadzić selektywnie w szczelnych pojemnikach i przekazać firmie posiadającej stosowne zezwolenia na transport odpadów, ich wykorzystanie lub unieszkodliwienie.

Szczegółowe zasady zagospodarowania terenu w odniesieniu do planowanej inwestycji zostaną rozstrzygnięte na etapie zgłoszenia lub pozwolenia na budowę, w oparciu o ustawę Prawo Budowlane, rozporządzenia wykonawcze do w/w ustawy oraz w oparciu o Polskie Normy.

2. ochrona środowiska i zdrowia ludzi oraz dziedzictwa kulturowego i zabytków oraz dóbr kultury współczesnej:

a) inwestor realizujący przedsięwzięcie jest obowiązany uwzględnić ochronę środowiska na obszarze prowadzenia prac, a w szczególności ochronę gleby, zieleni, naturalnego ukształtowania terenu i stosunków wodnych,
b) planowana inwestycja nie zaliczana jest do przedsięwzięć, które oddziałują negatywnie na środowisko w rozumieniu przepisów Prawa ochrony środowiska i rozporządzenia Rady Ministrów z dnia 9 listopada 2010r. w sprawie określenia rodzaju przedsięwzięć mogących znacząco oddziaływać na środowisko (t.j. Dz.U. z 2016r., poz. 71),
c) zgodnie z ustawą z dnia 23 lipca 2003r. o ochronie zabytków i opiece nad zabytkami (t.j.: Dz. U. z 2014 r., poz. 1446 ze zm.) teren, którego dotyczy wniosek nie jest objęty ochrona konserwatorską, nie jest wpisany do rejestru zabytków, nie jest w ewidencji Konserwatora Zabytków oraz nie znajduje się na terenie archeologicznej strefy konserwatorskiej według stanu na dzień wydania niniejszej decyzji,
d) teren planowanej inwestycji nie jest objęty prawną formą ochrony dziedzictwa kulturowego, nie występują dobra kultury współczesnej,
e) teren planowanej inwestycji nie jest położony na obszarach objętych formami ochrony, o których mowa w ustawie z dnia 16 kwietnia 2004r. o ochronie przyrody (t.j. Dz. U. z 2015 r. poz. 1651 ze zm.);
f) Inwestor realizujący przedsięwzięcie jest obowiązany uwzględnić ochronę urządzeń melioracyjnych oraz przestrzegać przepisów ustawy z dnia 18 lipca 2001r. – Prawo wodne (t.j. Dz. U. z 2015 poz. 469 ze zm.).

3. obsługa w zakresie infrastruktury technicznej i komunikacji:

a) zaopatrzenie w wodę – sieć wodociągowa, na warunkach określonych przez dysponenta sieci,
b) odprowadzenie ścieków bytowych – nie dotyczy,
c) zasilanie w energię elektryczną – nie dotyczy,
d) zaopatrzenie w ciepło – nie dotyczy,
e) w przypadku kolizji planowanej inwestycji z istniejącą infrastrukturą wskazane jest dążenie do jej usunięcia, np. poprzez przebudowę danej infrastruktury po uprzednim uzgodnieniu jej przebiegu z zarządcą,
f) obsługa komunikacyjna terenu inwestycji – istniejąca.

Przy projektowaniu i realizacji przedmiotowej inwestycji należy uwzględnić istniejące na jej obszarze sieci infrastruktury technicznej, w porozumieniu z właścicielami tych sieci.

4. Wymagania dotyczące ochrony interesów osób trzecich:

Inwestycję sytuować i roboty prowadzić przy uwzględnieniu wymagań dotyczących ochrony uzasadnionych interesów osób trzecich – w szczególności określonych w Ustawie z dnia 7 lipca 1994r. – Prawo Budowlane (t.j. Dz. U. z 2016r., poz. 290 ze zm.).

WÓJT
Henryk Duda

ZA ZGODNOŚĆ
Z ORYGINAŁEM

PRZEDSIĘBIORSTWO
Produkcyjno-Usługowo-Handlowe
»PROXIMA« Sp. z o.o.
64-800 CHODZIEŻ, ul.Młyńska 3
tel. 282-28-98, fax 28-27-687, tel. kom. 0/502 666 185
NIP 764-010-42-84

mgr inż. TOMASZ PRZEWOŹNY
upr. bud. do projektowania i kierowania robotami budowlanymi b.o. w specjalności instalacyjnej w zakresie sieci, instalacji i urządzeń cieplnych, wentylacyjnych, gazowych, wodociąg. i kanaliz.
WKP/0149/PWOS/94

Zgodność ksera z oryginałem
– stwierdzam –
Chodzież, dnia 26.09.2016

STAROSTA OLSZTYNSKI
Plac Bema 5
10-516 Olsztyn

Inwestycja nie powinna być uciążliwa dla otoczenia, nie może pogarszać warunków użytkowania nieruchomości sąsiednich (dojazdy, parkowanie, funkcje obiektu).
Uciążliwość inwestycji nie może wykraczać poza granice własnej działki oraz ograniczać inwestowania na sąsiednich działkach, a także negatywnie wpływać na środowisko.

Wejście na teren, nie będący własnością inwestora, wynikające z konieczności wykonania robót należy każdorazowo uzgodnić z właścicielem, użytkownikiem lub zarządcą terenu.

III. Linie rozgraniczające teren inwestycji:

Trasę przebiegu planowanej inwestycji oznaczono kolorem niebieskim na mapie w skali 1 : 1000, stanowiącej załącznik graficzny do niniejszej decyzji. Dopuszcza się zmianę trasy przebiegu planowanej inwestycji wyłącznie w granicach terenu objętego wnioskiem.

Integralną część decyzji stanowią:

1. załącznik graficzny nr 1 – mapa w skali 1 :1000.

W celu uzyskania decyzji pozwolenia na budowę lub zgłoszenia robót budowlanych niewymagających pozwolenia na budowę do wniosku należy załączyć odpowiednio:

1. Projekt budowlany wraz z niezbędnymi uzgodnieniami:
   a) dokumentację budowlaną należy wykonać zgodnie z rozporządzeniem Ministra Infrastruktury z dnia 25 kwietnia 2012r., w sprawie szczegółowego zakresu i formy projektu budowlanego (Dz. U. z 2012r. poz. 462 ze zm.),
   b) obiekty budowlane, budowle i związane z nimi urządzenia zaprojektować zgodnie z Rozporządzeniem Ministra Infrastruktury z dnia 12 kwietnia 2002r. w sprawie warunków technicznych, jakim powinny odpowiadać budynki i ich usytuowanie (t.j. Dz. U. z 2015r. poz. 1422),
   c) obiekt budowlany wraz ze związanymi z nim urządzeniami budowlanymi należy, biorąc pod uwagę przewidywany okres użytkowania, projektować i budować w sposób określony w przepisach, w tym techniczno – budowlanych oraz zgodnie z zasadami wiedzy technicznej – Prawo Budowlane,
   d) projekt zagospodarowania terenu należy opracować na aktualnej mapie sytuacyjno-wysokościowej do celów projektowych w skali dostosowanej do wielkości i charakteru inwestycji,
   e) projekt budowlany powinien być sporządzony przez uprawnionego projektanta wpisanego na listę członków właściwej izby samorządu zawodowego, w zakresie przewidzianym w Prawie Budowlanym.
2. Oświadczenie o posiadanym prawie do dysponowania nieruchomością na cele budowlane.
3. Decyzję o ustaleniu warunków zabudowy.

WÓJT
Henryk Duda

ZA ZGODNOŚĆ Z ORYGINAŁEM

Uzasadnienie

1. W dniu 27.06.2016 r. do tut. Urzędu złożono wniosek w sprawie wydania decyzji o ustaleniu lokalizacji inwestycji celu publicznego dla inwestycji polegającej na budowie sieci wodociągowej wraz z przyłączami w miejscowości Samławki, gm. Kolno, przeprowadzonej na terenie działek ozn. nr geod. 75, 72/1, 65/1, 67/2, 60/5, 60/13, 60/14, 60/15, 58/1, 58/2, obręb ewid. Samławki, gm. Kolno.
2. Wniosek inwestora spełnia wymogi określone w art. 52, ust. 2 ustawy o planowaniu i zagospodarowaniu przestrzennym i stanowi podstawę do ustalenia lokalizacji dla powyższej inwestycji.
3. Przedsięwzięcie zostało zakwalifikowane do inwestycji celu publicznego na podstawie art. 6, pkt 2 ustawy z dnia 21 sierpnia 1997r. o *gospodarce nieruchomościami* (t.j. Dz. U. z 2015r., poz. 1774 ze zm.).

PRZEDSIĘBIORSTWO
Produkcyjno-Usługowo-Handlowe
»PROXIMA« Sp. z o.o.
64-800 CHODZIEŻ, ul.Młyńska 3
tel. 282-28-98, fax 28-27-687, tel. kom. 0/502 666 185
NIP 764-010-42-84

mgr inż. TOMASZ PRZEWOŹNY
upr. bud. do projektowania i kierowania robotami budowlanymi b.o. w specjalności instalacyjnej w zakresie sieci, instalacji i urządzeń cieplnych, wentylacyjnych, gazowych, wodociągowych i kanalizacyjnych
WKP/0148/PWOS/04

Zgodność ksera z oryginałem
– stwierdzam –
Chodzież, dnia 26.09.2016

4. Teren przedmiotowej inwestycji: nie posiada obowiązującego miejscowego planu zagospodarowania przestrzennego i nie istnieje obowiązek opracowania takiego planu wynikający z przepisów ustawy o planowaniu i zagospodarowaniu przestrzennym.
5. Na podstawie przeprowadzonego postępowania stwierdzono, że przedmiotowe zamierzenie inwestycyjne jest zgodne z wymogami przepisów odrębnych oraz spełnia wymagania inwestora zawarte we wniosku. Planowana inwestycja nie wywołuje kolizji urbanistycznej.
6. W trakcie postępowania nie wpłynęły wnioski i uwagi dotyczące braku zgody na realizację planowanej inwestycji.
7. Po zapoznaniu się z wnioskiem Gminy Kolno z siedzibą Urzędu Gminy w Kolnie, Kolno 33, 11 - 311 Kolno, reprezentowanej przez pełnomocnika Zenona Przewoźnego, Przedsiębiorstwo Produkcyjno - Usługowo - Handlowe „PROXIMA" Sp. z o.o., ul. Młyńska 3, 64-800 Chodzież, stwierdzono, że wydanie decyzji o ustaleniu lokalizacji inwestycji celu publicznego jest możliwe.
8. Projekt przedmiotowej decyzji sporządził zgodnie z art. 50, ust. 4 mgr inż. architekt Aleksander Wietrow, posiadający uprawnienia urbanistyczne nr 464/88.

W tym stanie rzeczy postanowiono jak w treści niniejszej decyzji.

Pouczenie

Od niniejszej decyzji służy odwołanie do Samorządowego Kolegium Odwoławczego, za pośrednictwem Wójta Gminy Kolno, w terminie 14 dni od daty jej doręczenia.

Odwołanie od decyzji o ustaleniu lokalizacji inwestycji celu publicznego powinno zawierać zarzuty odnoszące się do decyzji, określając istotę i zakres żądania będącego przedmiotem odwołania oraz wskazywać dowody uzasadniające to żądanie (art. 53, ust. 6 ustawy z dnia 27 marca 2003 r. o planowaniu i zagospodarowaniu przestrzennym).

WÓJT
Henryk Duda

Otrzymują:

1. *Przedsiębiorstwo P.H.U. PROXIMA Sp. z o.o.*
   Ul. Młyńska 3, 64-800 Chodzież
2. *Uniwersytet Warmińsko-Mazurski*
   Ul. Oczapowskiego 2, 10-719 Olsztyn
3. *Goździkowski Paweł*
   Samławki 21, 11-311 Kolno
4. *Starosta Olsztyński*
   Plac Bema 5, 10-516 Olsztyn
5. *Więcek Hildegarda*
   Samławki 18A, 11-311 Kolno
6. *Więcek Mirosław*
   Samławki 18A, 11-311 Kolno
7. *Mieszkowska Krystyna*
   Samławki 18A, 11-311 Kolno
8. *Mieszkowski Wiesław*
   Samławki 18A, 11-311 Kolno
9. *Szarlewska Ewa*
   Samławki 18, 11-311 Kolno
10. *Szarlewski Jan*
    Samławki 18, 11-311 Kolno
11. *Flak Łucja*
    Samławki 22, 11-311 Kolno
12. *Flak Ryszard*
    Samławki 22, 11-311 Kolno
13. *a/a*

ZA ZGODNOŚĆ
Z ORYGINAŁEM
WÓJT
Henryk Duda

Projekt decyzji przygotował:
mgr inż. architekt Aleksander Wietrow
nr ewid. 608/86/Os urb.pl.prz 464/88

PRZEDSIĘBIORSTWO
Produkcyjno-Usługowo-Handlowe
»PROXIMA« Sp. z o.o.
64-800 CHODZIEŻ, ul.Młyńska 3
tel. 282-28-98, fax 28-27-687, tel. kom. 0/502 666 185
NIP 764-010-42-84

mgr inż. TOMASZ PRZEWOŹNY
upr. bud. do projektowania i kierowania robotami budowlanymi b.o. w specjalności instalacyjnej w zakresie sieci, instalacji i urządzeń cieplnych, wentylacyjnych, gazowych, wodociąg. i kanal.
WKP/0149/PWO8/04

Zgodność ksera z oryginałem
— stwierdzam —
Chodzież, dnia 26.09.2016

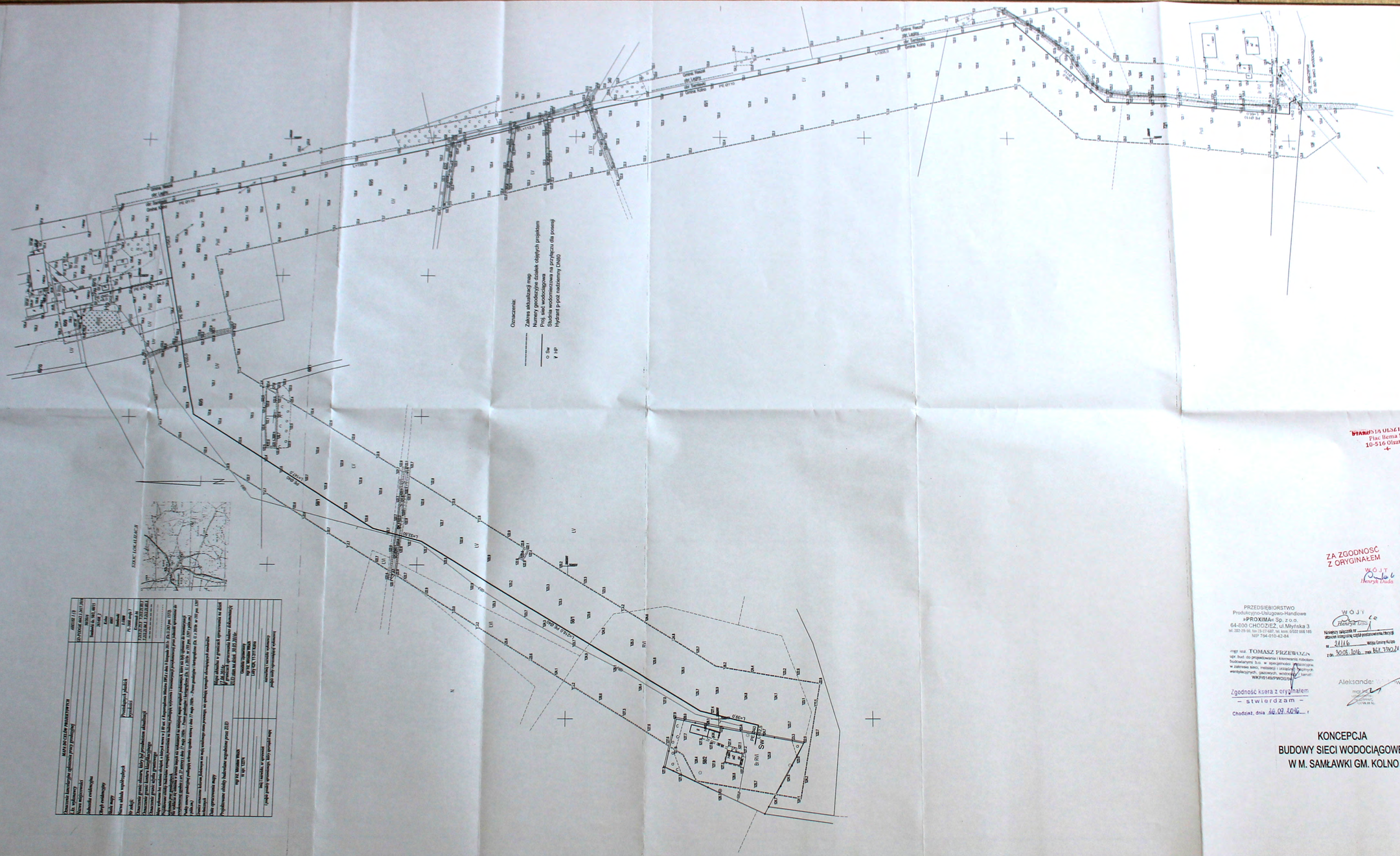
Oznaczenia:
Zakres aktualizacji map
Numery geodezyjne działek objętych projektem
Proj. sieć wodociągowa
Studnia wodociągowa na przyłączu dla posesji
Hydrant p.poż.nadziemny DN80
SZKIC LOKALIZACJI
Gminna Kanalizacja
Gminna Kanalizacja
Gminna Kanalizacja

STAROSTWO POWIATOWE W OLSZTYNIE
WYDZIAŁ GEODEZJI
pl. Bema 5
10-516 Olsztyn
tel. 89 521 05 39

STAROSTA OLSZTYŃSKI
Plac Bema 5
10-516 Olsztyn
-4-

GD-II.6630.698.2016

ODPIS
PROTOKÓŁ NARADY KOORDYNACYJNEJ
nr 698.2016

Przedmiot uzgodnienia: sieć wodociągowa z przyłączami (2 szt.)

Lokalizacja obiektu: **gm. Kolno, SAMŁAWKI dz. 75, 72/1, 65/1, 67/2, 60/5, 60/13, 60/14, 60/15, 58/1, 58/2**

Wnioskodawca: **Przesiębiorstwo Produkcyjno-Usługowo-Handlowe "PROXIMA" Spółka z o.o. Pracownia Projektowa Młyńska 3 64-800 CHODZIEŻ**

Inwestor: **Gmina Kolno Kolno 33 11-311 KOLNO**

Na podstawie art. 28b ust. 1,4 ustawy z dnia 17 maja 1989r. - Prawo geodezyjne i kartograficzne (Dz. U. z 2015r poz. 520 z późn. zm.) uczestnicy narady koordynacyjnej przeprowadzonej w formie spotkania zainteresowanych podmiotów w Starostwie Powiatowym na posiedzeniu w dniu: **2016-09-13**

~~1.uzgodnili lokalizację ww. sieci uzbrojenia terenu bez uwag *~~
2.uzgodnili lokalizację ww. sieci uzbrojenia terenu z uwzględnieniem uwag zawartych w załączniku nr 1*
~~3.nie uzgodnili lokalizacji ww. sieci uzbrojenia terenu *~~
* niepotrzebne skreślić.

Uwagi dodatkowe.
Znaki geodezyjne i urządzenia zabezpieczające te znaki podlegają ochronie. W celu zachowania niezmiennego położenia punktów osnowy geodezyjnej roboty ziemne należy wykonywać pod nadzorem przedstawiciela jednostki geodezyjnej obsługującej budowę. W przypadku zniszczenia punktów osnowy geodezyjnej inwestor ma obowiązek na własny koszt zlecić uprawnionej jednostce wykonawstwa geodezyjnego wznowienie tych punktów.

Załączniki :
1.Stanowiska uczestników narady koordynacyjnej
2.Projekt usytuowania sieci uzbrojenia terenu
3.Uwagi ORANGE Polska
~~4.Uwagi ENERGA-Operator SA Oddział w Olsztynie~~
~~5.Uwagi PSG Sp.z o.o. Oddział w Gdańsku, Zakład w Olsztynie~~

z up. STAROSTY OLSZTYŃSKIEGO
Emilia Rogińska
Inspektor w Wydziale Geodezji
Przewodniczący narady koordynacyjnej

PRZEDSIĘBIORSTWO
Produkcyjno-Usługowo-Handlowe
»PROXIMA« Sp. z o.o.
64-800 CHODZIEŻ, ul.Młyńska 3
tel. 282-28-98, fax 28-27-687, tel. kom. 0/502 666 185
NIP 764-010-42-84

Załącznik nr 1
sygn. GD-II.6630.698.2016 z dnia 13.09.2016

STAROSTA OLSZTYŃSKI ODPIS
Plac Bema 5
10-516 Olsztyn
-4-

Uczestnicy narady koordynacyjnej

Lp.	Nazwa Instytucji / Podmiotu	Stanowisko uczestnika	Imię, Nazwisko Podpis
1	ORANGE Polska Dostarczanie i Serwis Usług Dział Ewidencji i Zarządzania Danymi o Infrastrukturze 6-Olsztyn	uwagi - załącznik	Jacek Zieliński podpis na oryginale
2	Energa Operator SA z siedzibą w Gdańsku, Oddział w Olsztynie	bez uwag	Marek Iliuczonek podpis na oryginale
3	Polska Spółka Gazownictwa Sp. z o. o. Oddział w Gdańsku Zakład w Olsztynie	bez uwag	Rafał Rząp podpis na oryginale
4	Urząd Gminy Kolno	bez uwag	Małgorzata Golenia podpis na oryginale
5	Starostwo Powiatowe w Olsztynie, Wydział Infrastruktury i Budownictwa	bez uwag	Anna Olkowska podpis na oryginale
6	Powiatowy Inspektorat Nadzoru Budowlanego w Olsztynie	bez uwag	Elżbieta Wiśniewska podpis na oryginale
7	Powiatowa Służba Drogowa w Olsztynie	bez uwag	Wojciech Fabisiak podpis na oryginale

Uwagi:

z up. STAROSTY OLSZTYŃSKIEGO
Emilia Rogińska
Inspektor w Wydziale Geodezji

PRZEDSIĘBIORSTWO
Produkcyjno-Usługowo-Handlowe
»PROXIMA« Sp. z o.o.
64-800 CHODZIEŻ, ul.Młyńska 3
tel. 282-28-98, fax 28-27-687, tel. kom. 0/502 666 185
NIP 764-010-42-84

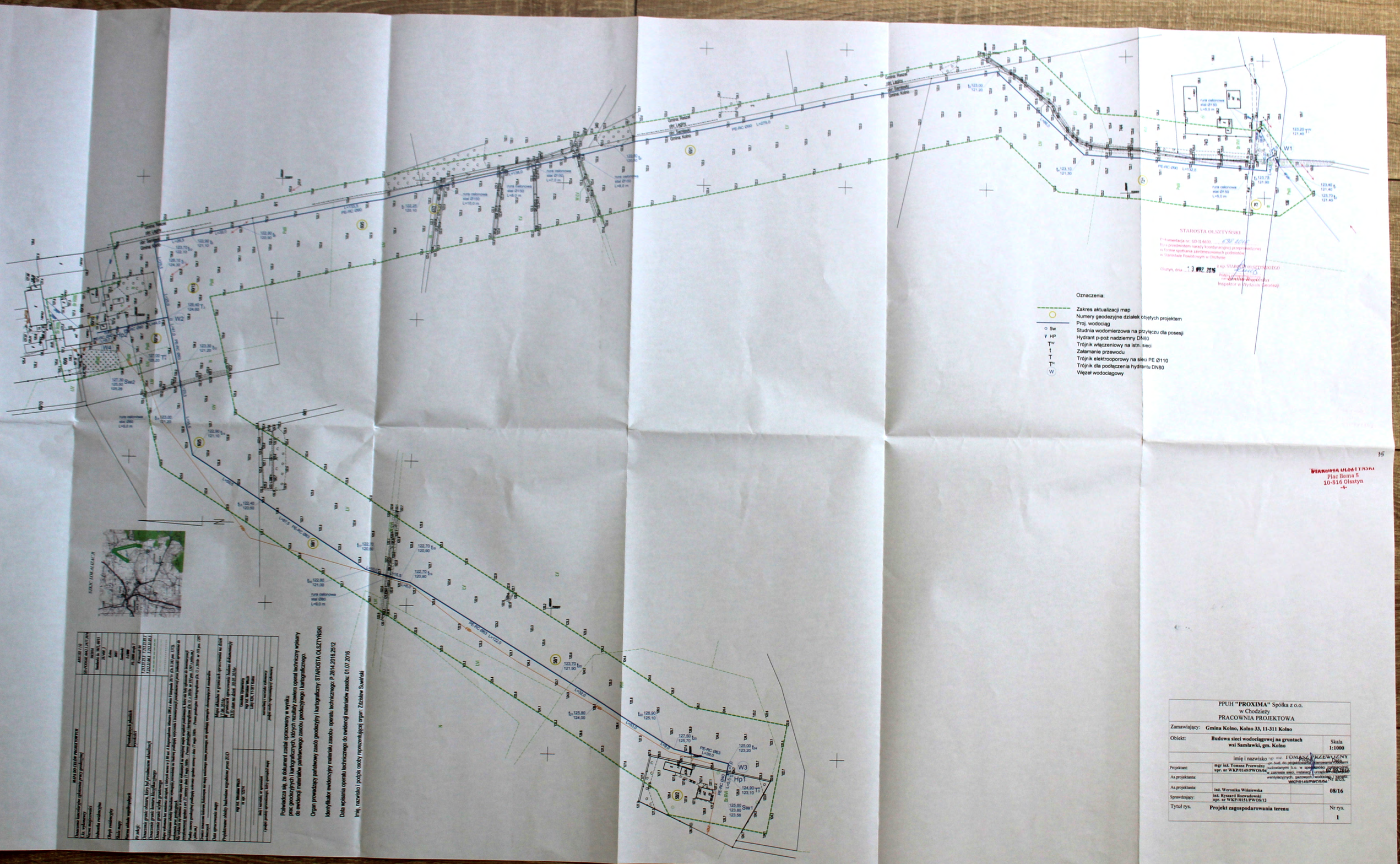
Oznaczenia:
Zakres aktualizacji map
Numery geodezyjne działek objętych projektem
Proj. wodociąg
Sw Studnia wodomierzowa na przyłączu dla posesji
HP Hydrant p-poż nadziemny DN80
T'' Trójnik włączeniowy na istn. sieci
Załamanie przewodu
T Trójnik elektrooporowy na sieci PE Ø110
T'' Trójnik dla podłączenia hydrantu DN80
W Węzeł wodociągowy
STAROSTA OLSZTYŃSKI
Dokumentacja nr: GD.II.6630.
Po przedmiotem narady koordynacyjnej przeprowadzonej
w formie spotkania zainteresowanych podmiotów
w Starostwie Powiatowym w Olsztynie
Olsztyn, dnia 3 WRZ. 2016
z up. STAROSTY OLSZTYŃSKIEGO
Podpis
Inspektor w Wydziale Geodezji
Plac Bema 5
10-516 Olsztyn
PPUH "PROXIMA" Spółka z o.o.
w Chodzieży
PRACOWNIA PROJEKTOWA
Zamawiający: Gmina Kolno, Kolno 33, 11-311 Kolno
Obiekt: Budowa sieci wodociągowej na gruntach wsi Samławki, gm. Kolno
Skala 1:1000
imię i nazwisko
Projektant: mgr inż. Tomasz Przewuski upr. nr WKP/0149/PWOS/04
As.projektanta: inż. Weronika Wiśniewska
Sprawdzający: inż. Ryszard Rozwadowski upr. nr WKP/0151/PWOS/12
Tytuł rys. Projekt zagospodarowania terenu
Nr rys. 1

Załącznik nr 36

Plac Bema 5
10-516 Olsztyn
ORANGE Polska
Dostarczanie i Serwis Usług
Ewidencja i Standardy Infrastruktury

ul. Pieniężnego 21A, 10-004 Olsztyn
tel.: 0 89 525 20 59
www.hurt-tp.pl

ODPIS
Uwagi do Protokołu Narady Koordynacyjnej
Nr 698.2016 z dnia 13.09.2016

1. Odległości projektowanych sieci uzbrojenia terenu od istniejącej infrastruktury ORANGE Polska zachować zgodnie z ROZPORZĄDZENIEM MINISTRA INFRASTRUKTURY z dnia 26 października 2005 r. w sprawie warunków technicznych, jakim powinny odpowiadać telekomunikacyjne obiekty budowlane i ich usytuowanie.

2. W przypadku konieczności zaprojektować na skrzyżowaniach i zbliżeniach zabezpieczenie istniejącej infrastruktury ORANGE Polska zgodnie z ROZPORZĄDZENIEM MINISTRA INFRASTRUKTURY z dnia 26 października 2005 r. w sprawie warunków technicznych, jakim powinny odpowiadać telekomunikacyjne obiekty budowlane i ich usytuowanie. Projekt zabezpieczenia infrastruktury telekomunikacyjnej powinien zostać opracowany przez osobę posiadającą uprawnienia budowlane do projektowania infrastruktury telekomunikacyjnej.

3. Na 14 dni przed rozpoczęciem budowy powiadomić **bezwzględnie** (pisemnie) ORANGE Polska, Dostarczanie i Serwis Usług, Ewidencja i Standardy Infrastruktury w Olsztynie ul. Pieniężnego 21A (adres do korespondencji: 10 – 004 Olsztyn, ul. Pieniężnego 21A).

z up. STAROSTY OLSZTYŃSKIEGO
Emilia Roginska
Inspektor w Wydziale Geodezji

J. Zieliński
podpis na oryginale

PRZEDSIĘBIORSTWO
Produkcyjno-Usługowo-Handlowe
»PROXIMA« Sp. z o.o.
64-800 CHODZIEŻ, ul.Młyńska 3
tel. 282-28-98, fax 28-27-687, tel. kom. 0/502 666 185
NIP 764-010-42-84

UNIWERSYTET
WARMIŃSKO-MAZURSKI
W OLSZTYNIE

STAROSTA OLSZTYŃSKI
Plac Bema 5
10-516 Olsztyn
-4-

DGN-ZGG.2272.19.2016.TT

Olsztyn dn. 19.09.2016 r.

Przedsiębiorstwo Produkcyjno-Usługowo-Handlowe
Proxima Sp. z o.o.
ul. Młyńska 3
64-800 Chodzież

Dotyczy: uzgodnienia położenia projektowanej sieci wodociągowej na działce nr 72/1 obr. Sąmławki gm. Kolno.

W nawiązaniu do prowadzonej korespondencji pismo znak L.dz.PP/214/2016 z dnia 07.09.2016 r. dotyczące lokalizacji projektowanej sieci wodociągowej, na działce nr 72/1 położonej w obrębie Samławki gm. Kolno, stanowiącej własność Uniwersytetu Warmińsko – Mazurskiego w Olsztynie informuję, **iż wyrażam zgodę** na lokalizację ww. sieci na przedmiotowym terenie zgodnie z przedłożonym projektem
Ponadto obliguję inwestora oraz wykonawców inwestycji do spełnienia następujących warunków:

- określenie powierzchni terenu niezbędnego do budowy sieci wodociągowej oraz czasu realizacji inwestycji celem naliczenia opłaty związanej z zajęciem terenów Uczelni pod budowę infrastruktury technicznej,
- poinformowaniu Uniwersytetu o planowanym wejściu na teren określonych działek,
- zajęcie ww. terenu może nastąpić po uprzednim sporządzeniu protokołu zdawczo-odbiorczego, określającego stan przejmowanej nieruchomości, który winien być sporządzony również po zakończeniu robót i zwolnieniu zajmowanego terenu,
- warunkiem prowadzenia prac jest właściwe zabezpieczenie terenu budowy w trakcie wykonywania robót,
- po wykonaniu wskazanych robót należy przywrócić nieruchomość do stanu pierwotnego oraz powiadomić Uniwersytet w celu wyznaczenia terminu odbioru,
- wnioskodawca zobowiązany jest do usuwania na własny koszt, w okresie 12 miesięcy od daty odbioru, wszelkich stwierdzonych wad spowodowanych nieprawidłowym wykonaniem robót w przywracaniu zajętego terenu do stanu pierwotnego, niezwłocznie po ich stwierdzeniu lub po zawiadomieniu przez Uniwersytet.

PRZEDSIĘBIORSTWO
Produkcyjno-Usługowo-Handlowe
»PROXIMA« Sp. z o.o.
64-800 CHODZIEŻ, ul.Młyńska 3
tel. 282-28-98, fax 28-27-687, tel. kom. 0/502 666 185
NIP 764-010-42-84

Z poważaniem

mgr inż. TOMASZ PRZEWOŹNY
upr. bud. do projektowania i kierowania robotami budowlanymi b.o. w specjalności instalacyjnej w zakresie sieci, instalacji i urządzeń cieplnych, wentylacyjnych, gazowych, wodociąg. i kan.
WKP/0149/PWOS/96

KANCLERZ
dr inż. Aleksander Socha

Zgodność ksera z oryginałem
– stwierdzam –
Chodzież, dnia 26.09.2016 r.

Sprawę prowadzi :
mgr inż. Tomasz Trypuz tel. (89) 523-41-75

ZAKŁAD BUDŻETOWY
ZWIĄZKU GMIN
„EKOWOD"
w Markajmach z siedzibą w Bartoszycach
11-200 Bartoszyce, ul. Bema 30
tel./fax 89 764 20 26
NIP 743 15 85 351 REGON 510695809

Bartoszyce, 4.11.2016

WARMIŃSKO-MAZURSKA OLSZTYŃSKI
Plac Bema 5
10-516 Olsztyn
-4-

ROŚ.413.15.2016

Przedsiębiorstwo Produkcyjno – Usługowo - Handlowe *Proxima*
ul. Młyńska 3
64-800 Chodzież

Zakład Budżetowy Związku Gmin "EKOWOD" w Bartoszycach, jako administrator sieci wodociągowo – kanalizacyjnej na terenie gminy Kolno, przesyła bez uwag uzgodniony projekt budowy sieci wodociągowej rozdzielczej wraz z przyłączami w miejscowości Samławki, gm. Kolno dz. nr: 75, 72/1, 65/1, 67/2, 60/5, 60/13, 60/14, 60/15, 58/1, 58/2.

KIEROWNIK
ZAKŁADU BUDŻETOWEGO
Związku Gmin „EKOWOD"
inż. Wiesław Żabiński

PRZEDSIĘBIORSTWO
Produkcyjno-Usługowo-Handlowe
»PROXIMA« Sp. z o.o.
64-800 CHODZIEŻ, ul.Młyńska 3
tel. 282-28-98, fax 28-27-687, tel. kom. 0/502 666 185
NIP 764-010-42-84

mgr inż. TOMASZ PRZEWOŹNY
upr. bud. do projektowania i kierowania robotami budowlanymi b.o. w specjalności instalacyjnej w zakresie sieci, instalacji i urządzeń cieplnych, wentylacyjnych, gazowych, wodociąg. i kan.
WKP/0146/PWOS/06

Zgodność ksera z oryginałem
– stwierdzam –
Chodzież, dnia 08.11.2016 r.

STANISŁAW WŁOSIŃSKI
Plac Bema 5
10-516 Olsztyn
-4-

Oznaczenia:

- Zakres aktualizacji map
- Numery geodezyjne działek objętych projektem
- Projektowana sieć wodociągowa
- Sw — Studnie wodomierzowe na przyłączach dla posesji
- HP_{nw} — Hydrant nadziemny ppoż. DN80
- HP — Hydrant ogrodowy DN50 do płukania sieci
- T^{w} — Trójnik włączeniowy na istn. sieci
- T^{s} — Trójnik siodłowy z nawiertką
- T — Trójnik kołnierzowy
- t — Załamanie przewodu
- Z — Zasuwa wodociągowa
- W — Węzeł wodociągowy
- G O — Miejsce wykonania odwiertu geologicznego

Uwaga:
Na odcinkach t_7-t_{10} oraz t_{14}- t_{24} sieć wodociągowa projektuje się wykonać metodą przewiertu sterowanego.

STAROSTA OLSZTYŃSKI
Dokumentacja nr GD.6635.
była przedmiotem narady koordynacyjnej zatwierdzonej w formie spisania porozumienia pomiędzy w Starostwie Powiatowym w Olsztynie
Olsztyn, dnia 13 WRZ. 2016
STAROSTA OLSZTYŃSKI
Edwin Bednarek
Inspektor w Wydziale Geodezji

Oznaczenia:

- Zakres aktualizacji map
- Numery geodezyjne działek objętych projektem
- Projektowana sieć wodociągowa
- Sw — Studnie wodomierzowe na przyłączach dla posesji
- HP_{nw} — Hydrant nadziemny ppoż. DN80
- HP — Hydrant ogrodowy DN50 do płukania sieci
- T^{w} — Trójnik włączeniowy na istn. sieci
- T^{s} — Trójnik siodłowy z nawiertką
- T — Trójnik kołnierzowy
- t — Załamanie przewodu
- Z — Zasuwa wodociągowa
- W — Węzeł wodociągowy
- G O — Miejsce wykonania odwiertu geologicznego

Uwaga:
Na odcinkach t_7-t_{10} oraz t_{14}- t_{24} sieć wodociągowa projektuje się wykonać metodą przewiertu sterowanego.

STAROSTA OLSZTYŃSKI
Plac Bema 5
10-516 Olsztyn
Niniejszy załącznik nr + 1/1 stanowi integralną część decyzji nr ..... z dnia 60/9/2016 r. Sprawdził
Olsztyńskiego, dnia 29.12.2016
Nr 01-11.6460.12.9.2016.13.9
z up. STAROSTY OLSZTYŃSKIEGO
Grzegorz Wieczorek
Dyrektor Wydziału Budownictwa i Inwestycji

uzgadniano lokalizację
GMINA KOLNO
11-311 Kolno 33
woj. warmińsko-mazurskie
NIP 7393475175 REGON 510743172
Tel./fax: +0 716 32 26
Henryk Duda

RZECZOZNAWCA DO SPRAW ZABEZPIECZEŃ PRZECIWPOŻAROWYCH
mgr inż. Mirosław Opałuch nr upr. 338/86
Piła, dn. 7 11 2016
Zgodność projektu z wymaganiami ochrony przeciwpożarowej stwierdzam bez uwag
z upoważnienia

— stwierdzam —
Chodzież, dnia 10.11.2016
mgr inż. TOMASZ PRZEWOŹNY

PPUH "PROXIMA" Spółka z o.o.
w Chodzieży
PRACOWNIA PROJEKTOWA

Zamawiający:	Gmina Kolno, Kolno 33, 11-311 Kolno		
Obiekt:	Budowa sieci wodociągowej rozdzielczej wraz z przyłączami w miejscowości Samławki, gm. Kolno		Skala 1:1000
	imię i nazwisko	Podpis	Data
Projektant:	mgr inż. Tomasz Przewoźny upr. nr WKP/0149/PWOS/04		26.09.2016
As projektanta:			Nr arch.
As projektanta:	inż. Weronika Wiśniewska		08/16
Sprawdzający:	inż. Ryszard Rozwadowski upr. nr WKP/0151/PWOS/12		
Tytuł rys.	Projekt zagospodarowania terenu		Nr rys. 1

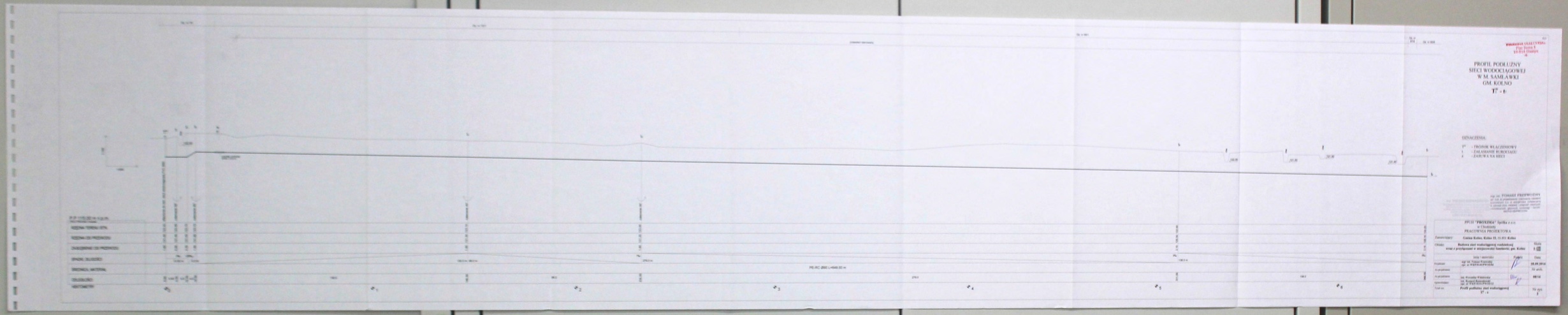
PROFIL PODŁUŻNY
SIECI WODOCIĄGOWEJ
W M. SAMŁAWKI
GM. KOLNO
TŁ - 6
OZNACZENIA:
TŁ - TRÓJNIK WŁACZENIOWY
- ZAŁAMANIE RUROCIĄGU
- ZASUWA NA SIECI
PPUH "PROTEMA" Spółka z o.o.
w Chełmży
PRACOWNIA PROJEKTOWA
Zamawiający: Gmina Kolno, Kolno 18, 11-311 Kolno
Obiekt: Budowa sieci wodociągowej rozdzielczej wraz z przyłączami w miejscowości Samławki, gm. Kolno
Skala 1:100
Data 18.08.2014
Profil podłużny sieci wodociągowej TŁ - 6
Nr rys. 3

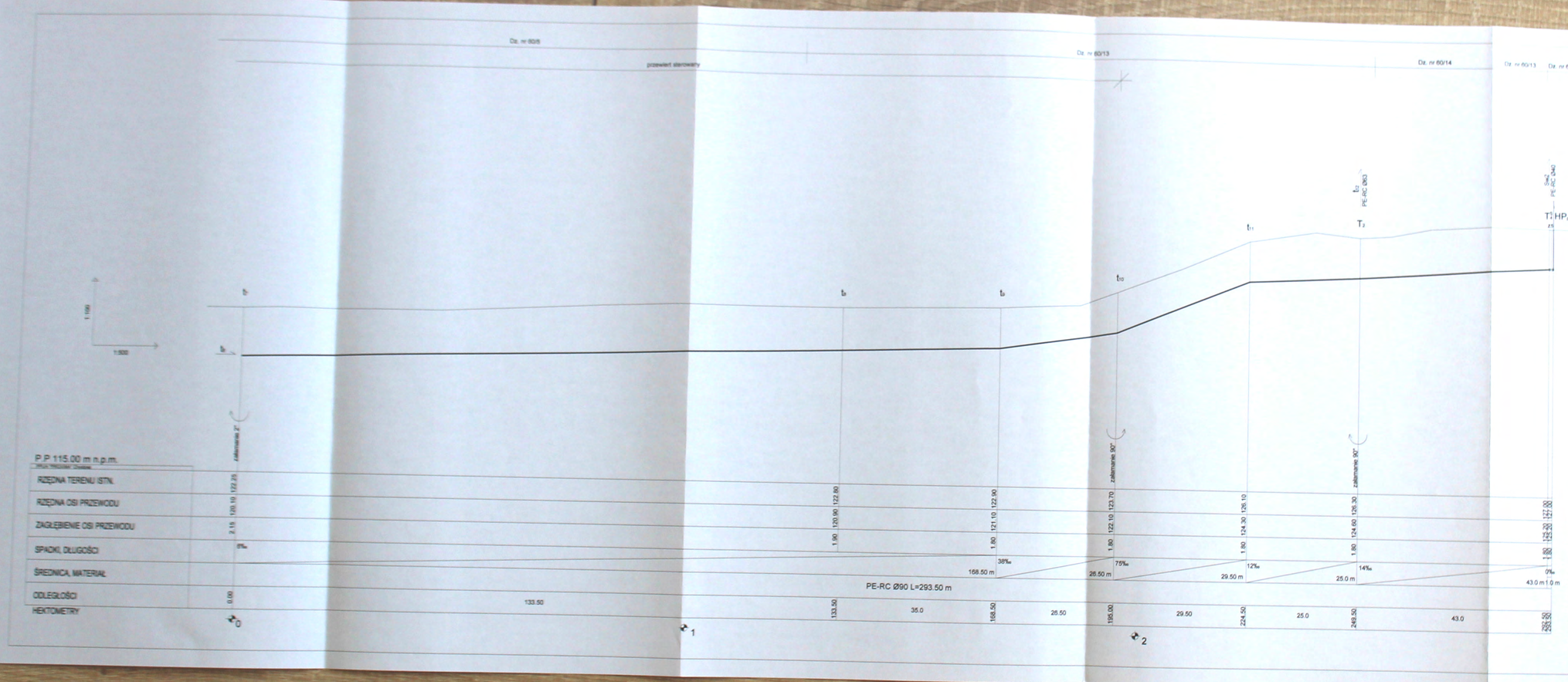

STAROSTA OLSZTYŃSKI
Plac Bema 5
10-516 Olsztyn
-4-

PROFIL PODŁUŻNY SIECI WODOCIĄGOWEJ W M. SAMŁAWKI GM. KOLNO

t_7 - $HP_{poż}$

OZNACZENIA:

- T* - TRÓJNIK SIODŁOWY Z NAWIERTKĄ PE Ø90/40
- T - TRÓJNIK NA SIECI
- z - ZASUWA NA SIECI
- t - ZAŁAMANIE RUROCIĄGU
- HP - HYDRANT NADZIEMNY PPOŻ. DN80
- Sw - STUDNIA WODOMIERZOWA PE Ø1000

inż. RYSZARD ROZWADOWSKI
uprawnienia budowlane do projektowania i kierowania robotami budowlanymi w specjalności instalacyjnej w zakresie sieci, instalacji i urządzeń cieplnych, wentylacyjnych, gazowych, wodociąg. i kanalizacyjnych
VIKP/0151/POS/05/12

mgr inż. TOMASZ PRZEWOŹNY
uprawnienia budowlane do projektowania i kierowania robotami budowlanymi w specjalności instalacyjnej w zakresie sieci, instalacji i urządzeń cieplnych, wentylacyjnych, gazowych, wodociąg. i kanalizacyjnych
WKP/0149/POS/04

PPUH **"PROXIMA"** Spółka z o.o.
w Chodzieży
PRACOWNIA PROJEKTOWA

Zamawiający:	**Gmina Kolno, Kolno 33, 11-311 Kolno**		
Obiekt:	**Budowa sieci wodociągowej rozdzielczej wraz z przyłączami w miejscowości Samławki, gm. Kolno**		Skala 1:100/500
	imię i nazwisko	Podpis	Data
Projektant:	**mgr inż. Tomasz Przewoźny upr. nr WKP/0149/PWOS/04**		**28.09.2016**
As projektanta:			Nr arch.
As projektanta:	**inż. Weronika Wiśniewska**		**08/16**
Sprawdzający:	**inż. Ryszard Rozwadowski upr. nr WKP/0151/PWOS/12**		
Tytuł rys.	**Profil podłużny sieci wodociągowej t_7 - $HP_{poż}$**		Nr rys. **3**

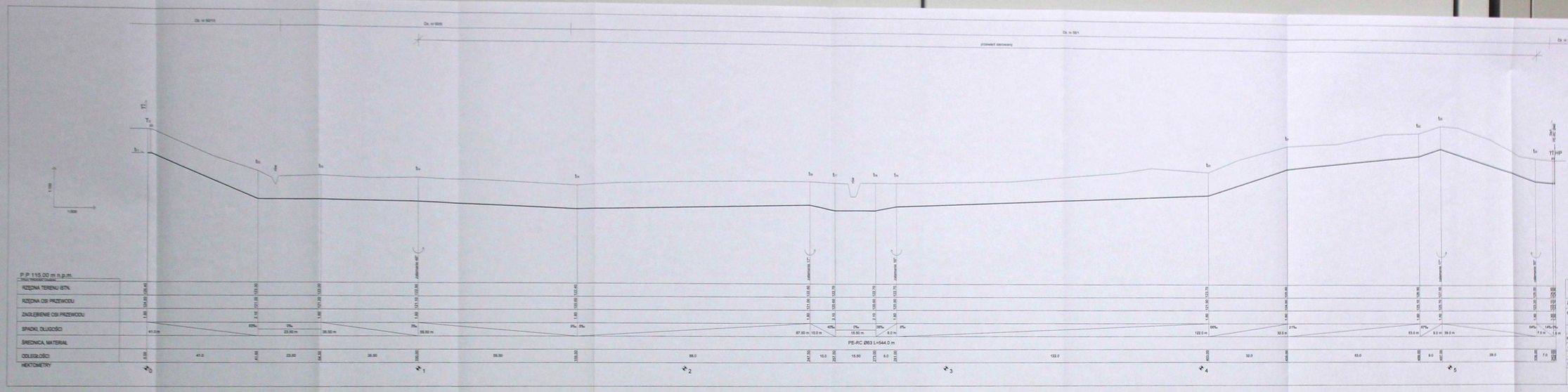

WARMIŃSKI GEODEZJA
Plac Bema 5
10-510 Olsztyn

PROFIL PODŁUŻNY* SIECI WODOCIĄGOWEJ W M. SAMŁAWKI GM. KOLNO

T_1 - HP

OZNACZENIA:

T^1 - TRÓJNIK SIODŁOWY Z NAWIERTKĄ PE Ø63/40
T - TRÓJNIK NA SIECI
z - ZASUWA NA SIECI
ł - ZAŁAMANIE RUROCIĄGU
HP - HYDRANT PODZIEMNY OGRODOWY DO PŁUKANIA SIECI DN50
Sw - STUDNIA WODOMIERZOWA PE Ø1000

mgr inż. TOMASZ PRZEWOŹNY
ze Biur do projektowania i kierowania robotami budowlanymi b.n. w specyalności instalacyjnej w zakresie sieci, instalacji i urządzeń cieplnych, wentylacyjnych, gazowych, wodnych i kanalizacyjnych
upr. budowlane nr WK/0100/POOS/08

FPUH "PROXIMA" Spółka z o.o.
w Chodzieży
PRACOWNIA PROJEKTOWA

Zamawiający:	Gmina Kolno, Kolno 33, 11-311 Kolno		
Obiekt:	Budowa sieci wodociągowej rozdzielczej wraz z przyłączami w miejscowości Samławki, gm. Kolno		Skala 1:100 / 1:500
	imię i nazwisko	podpis	Data
Projektant	mgr inż. Tomasz Przewoźny upr. nr WK/0100/POOS/08		28.09.2016
As projektanta			Nr arch.
As projektanta	inż. Weronika Wiśniewska		08/16
Sprawdzający	inż. Krzysztof Kowalewski upr. nr WK/0100/POOS/03		
Tytuł rys.	Profil podłużny sieci wodociągowej T_1 - HP		Nr rys. 4

STAROSTA OLSZTYŃSKI
Plac Bema 5
10-516 Olsztyn
43
-4-

SCHEMAT WĘZŁÓW SIECI WODOCIĄGOWEJ

Oznaczenie	Nr.	Nazwa kształtki/armatury
	1.	Połączenie kołnierzowe do rur PE/PVC Ø90
	2.	Trójnik kołnierzowy żeliwny 90° 80/80/80
	3.	Zasuwa kołnierzowa DN 80
	4.	Blok oporowy
	5.	Mufa elektrooporowa redukcyjna PE Ø90/63
	6.	Zasuwa z króćcami PE do zgrzewania DN50 (PE Ø63)
	7.	Zasuwa z króćcami PE do zgrzewania DN32 (PE Ø40)
	8.	Zasuwa kołnierzowa DN 50
	9.	Trójnik siodłowy z nawiertką do rur PE Ø63/40
	10.	Połączenie kołnierzowe do rur PE Ø63
	11.	Króciec dwukołnierzowy DN50 L=800 mm
	12.	Kolano dwukołnierzowe ze stopką DN50
	13.	Hydrant ogrodowy DN50 do płukania sieci
	14.	Trójnik siodłowy z nawiertką do rur PE Ø90/40
	15.	Króciec dwukołnierzowy DN80 L=800 mm
	16.	Kolano dwukołnierzowe ze stopką DN80
	17.	Hydrant ppoż. nadziemny DN80

W1

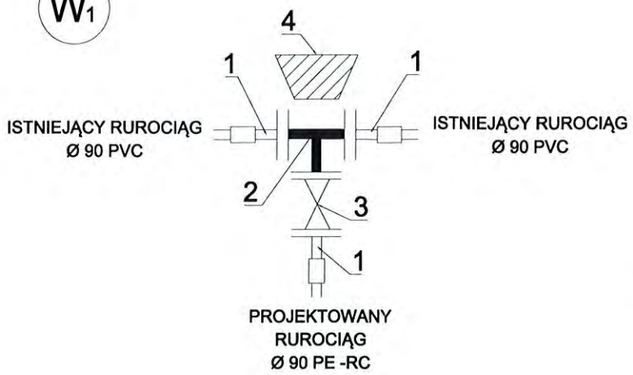

W3 WĘZEŁ HYDRANTOWY - HP

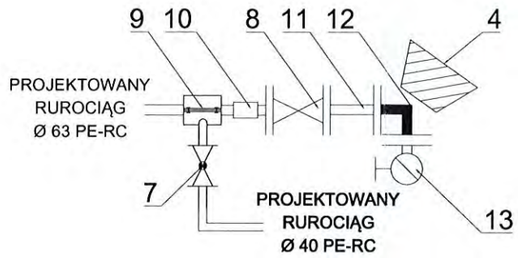

W2

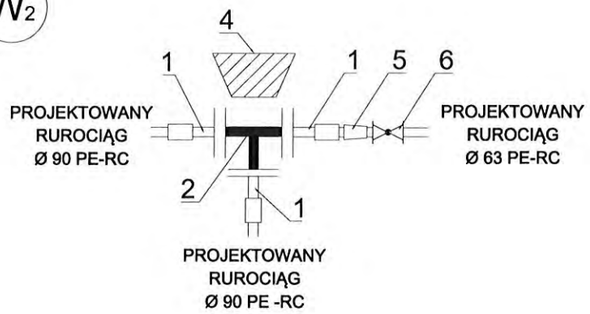

W4 WĘZEŁ HYDRANTOWY - HP.POŻ

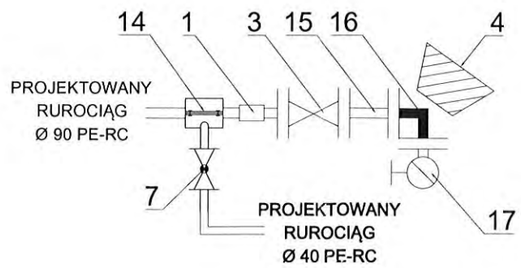

Uwaga:
Pod armaturę wodociągową należy wykonać bloki oporowe.

inż. RYSZARD ROZWADOWSKI
upr. bud. do projektowania i kierowania robotami budowlanymi b.o. w specjalności instalacyjnej w zakresie sieci, instalacji i urządzeń cieplnych, wentylacyjnych, gazowych, wodociągowych i kanalizacyjnych
WKP/0151/PWOS/12

mgr inż. TOMASZ PRZEWOŹNY
upr. bud. do projektowania i kierowania robotami budowlanymi b.o. w specjalności instalacyjnej w zakresie sieci, instalacji i urządzeń cieplnych, wentylacyjnych, gazowych, wodociągowych i kanalizacyjnych
WKP/0149/PWOS/04

PPUH **"PROXIMA"** Spółka z o.o. w Chodzieży PRACOWNIA PROJEKTOWA			
Zamawiający:	**Gmina Kolno, Kolno 33, 11-311 Kolno**		
Obiekt:	**Budowa sieci wodociągowej rozdzielczej wraz z przyłączami w miejscowości Samławki, gm. Kolno**		Skala -
	imię i nazwisko	Podpis	Data
Projektant:	**mgr inż. Tomasz Przewoźny upr. nr WKP/0149/PWOS/04**		**28.09.2016**
As.projektanta:			Nr arch.
As.projektanta:	**inż. Weronika Wiśniewska**		**08/16**
Sprawdzający:	**inż. Ryszard Rozwadowski upr. nr WKP//0151/PWOS/12**		
Tytuł rys.	**Węzły sieci wodociągowej- schemat**		Nr rys. **5**

STAROSTA OLSZTYŃSKI
Plac Bema 5
10-516 Olsztyn

1.

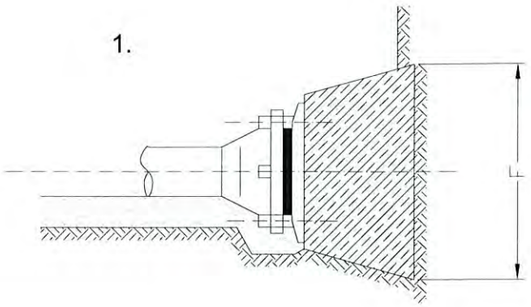

BETONOWY BLOK OPOROWY

2.

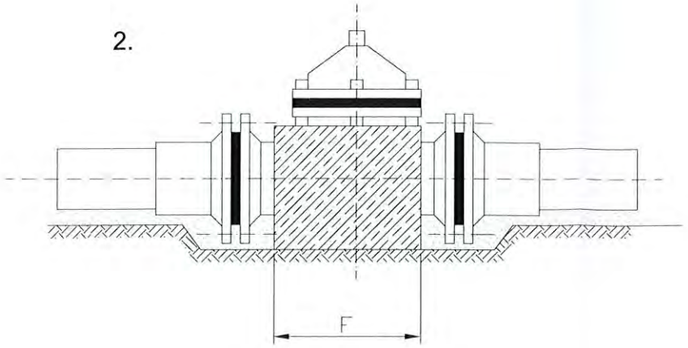

OBETONOWANIE ZASUWY KOŁNIERZOWEJ

3.

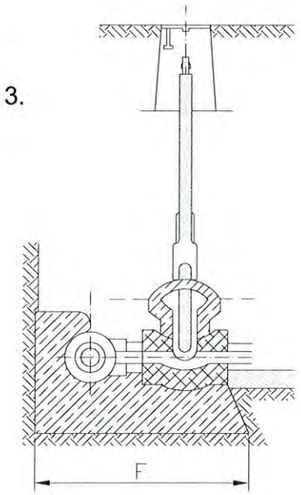

OBETONOWANIE OPASKI POŁĄCZENIA

4.

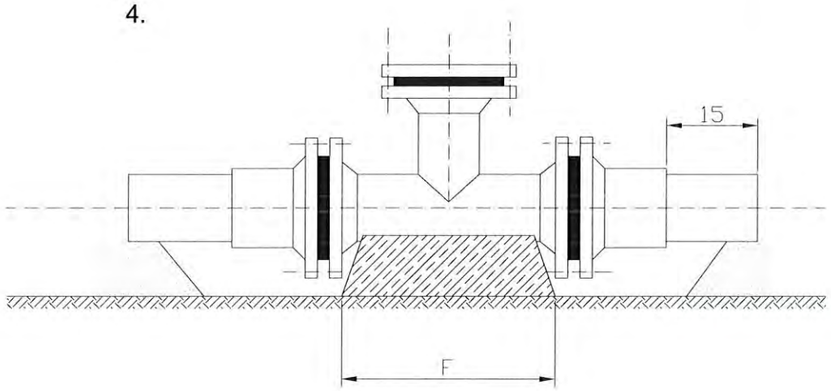

BLOK OPOROWY BETONOWY POD HYDRANT

5.

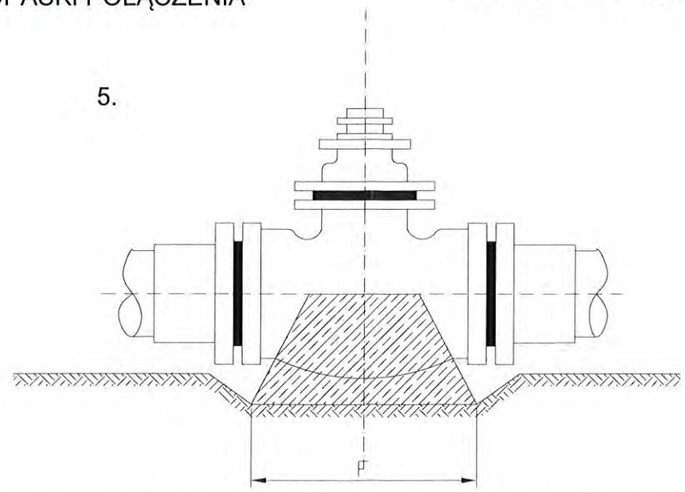

BETONOWY BLOK OPOROWY DLA ZASUWY KOŁNIERZOWEJ

Betonowe bloki oporowe dla trójników, zasuw PE							
	Wyszczególnienie			Średnica zewnętrzna rur PE			
				63	110	160	250
Typ	P przy 1,0 MPa		kG=9,81 N	468	1425	3015	9962
		F [cm²]	W1=0,04 MPa	1170	3563	7538	14909
			W2=0,10 MPa	468	1425	3015	5962
			W3=0,20 MPa	234	713	1508	2980
	< α=90°	R	kG=9,81 N	662	2016	4264	8432
		F [cm²]	W1=0,04 MPa	1655	5038	10660	21078
			W2=0,10 MPa	662	2016	4264	8432
			W3=0,20 MPa	331	1008	2132	4216
	< α=45°	R	kG=9,81 N	358	1091	2308	4563
		F [cm²]	W1=0,04 MPa	895	2728	5770	11408
			W2=0,10 MPa	358	1091	2308	4563
			W3=0,20 MPa	179	546	1154	2262
	< α=30°	R	kG=9,81 N	242	138	1561	3086
		F [cm²]	W1=0,04 MPa	605	1845	3903	7715
			W2=0,10 MPa	242	738	1561	3086
			W3=0,20 MPa	121	368	781	1543
	< α=22°	R	kG=9,81 N	179	544	1151	2275
		F [cm²]	W1=0,04 MPa	448	1360	2878	5678
			W2=0,10 MPa	179	544	1154	2275
			W3=0,20 MPa	90	272	576	1138
	< α=11°	R	kG=9,81 N	90	273	578	1142
		F [cm²]	W1=0,04 MPa	225	689	1445	2855
			W2=0,10 MPa	90	273	576	1142
			W3=0,20 MPa	45	137	289	571

OZNACZENIA:

P - siła parcia na ścianki rury przy ciśnieniu wewnętrznym 1,0 MPa w rurze osłonowej
R - siła parcia na ścianki rury przy ciśnieniu wewnętrznym 1,0 MPa w miejscu załamania trasy przewodu
W1, W2, W3 - dopuszczalne naprężenie w gruncie rodzimym
F - powierzchnia styku bloku oporowego
α - kąt trasy w miejscu łuku lub kolana

mgr inż. TOMASZ PRZEWOŹNY
upr. bud. do projektowania i kierowania robotami budowlanymi b.o. w specjalności instalacyjnej w zakresie sieci, instalacji i urządzeń cieplnych, wentylacyjnych, gazowych, wodociąg. i kanalizacyjnych
WKP/0149/PWOS/04

PPUH **"PROXIMA"** Spółka z o.o. w Chodzieży PRACOWNIA PROJEKTOWA			
Zamawiający:	**Gmina Kolno, Kolno 33, 11-311 Kolno**		
Obiekt:	**Budowa sieci wodociągowej rozdzielczej wraz z przyłączami w miejscowości Samławki, gm. Kolno**		Skala -
	imię i nazwisko	Podpis	Data
Projektant:	**mgr inż. Tomasz Przewoźny upr. nr WKP/0149/PWOS/04**		**28.09.2016**
As.projektanta:			Nr arch.
As.projektanta:	**inż. Weronika Wiśniewska**		**08/16**
Sprawdzający:	**inż. Ryszard Rozwadowski upr. nr WKP//0151/PWOS/12**		
Tytuł rys.	**Bloki oporowe**		Nr rys. **6**